



Technisches Datenblatt / Technical Datasheet
Art.-No. 82650

MAUL

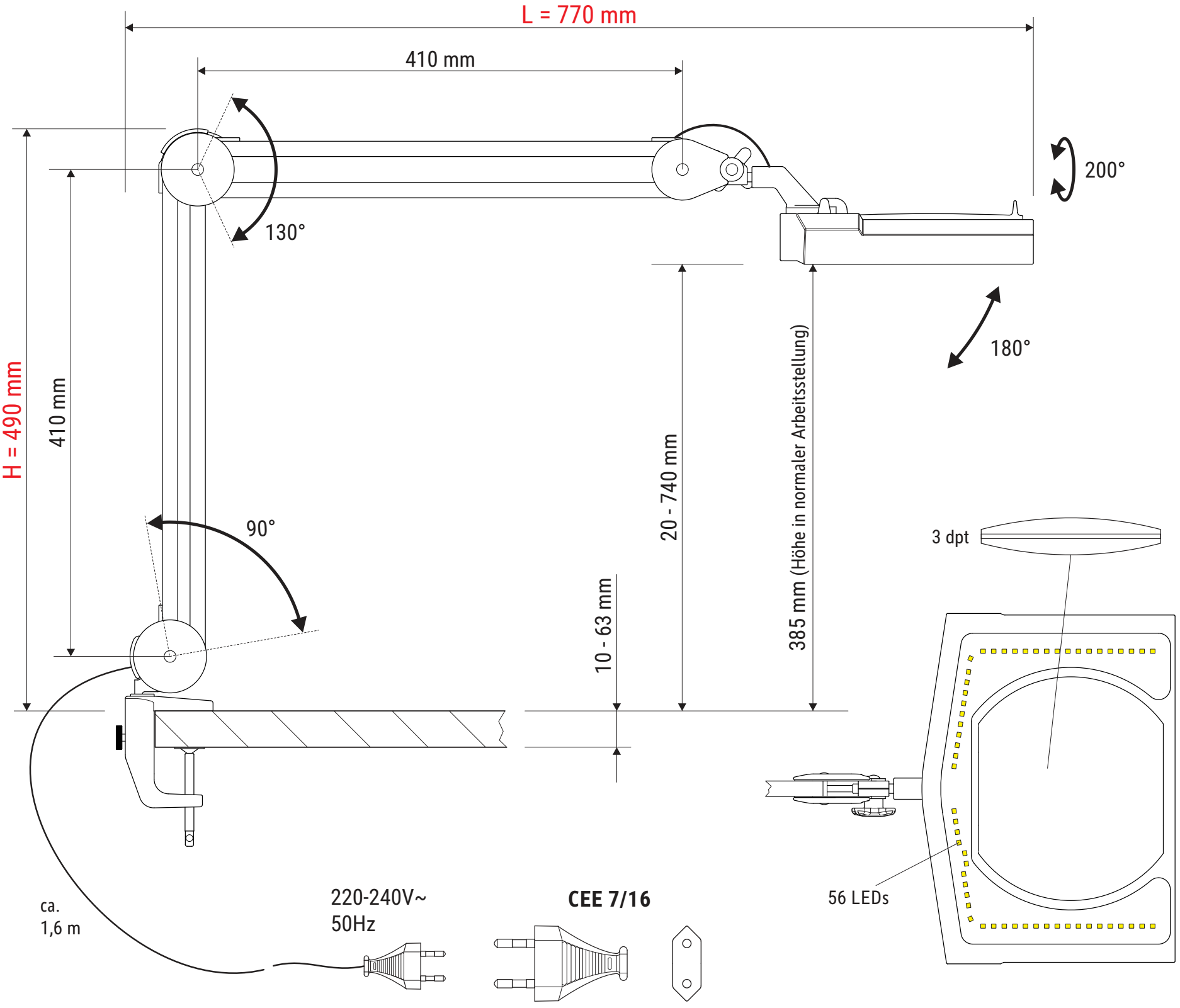

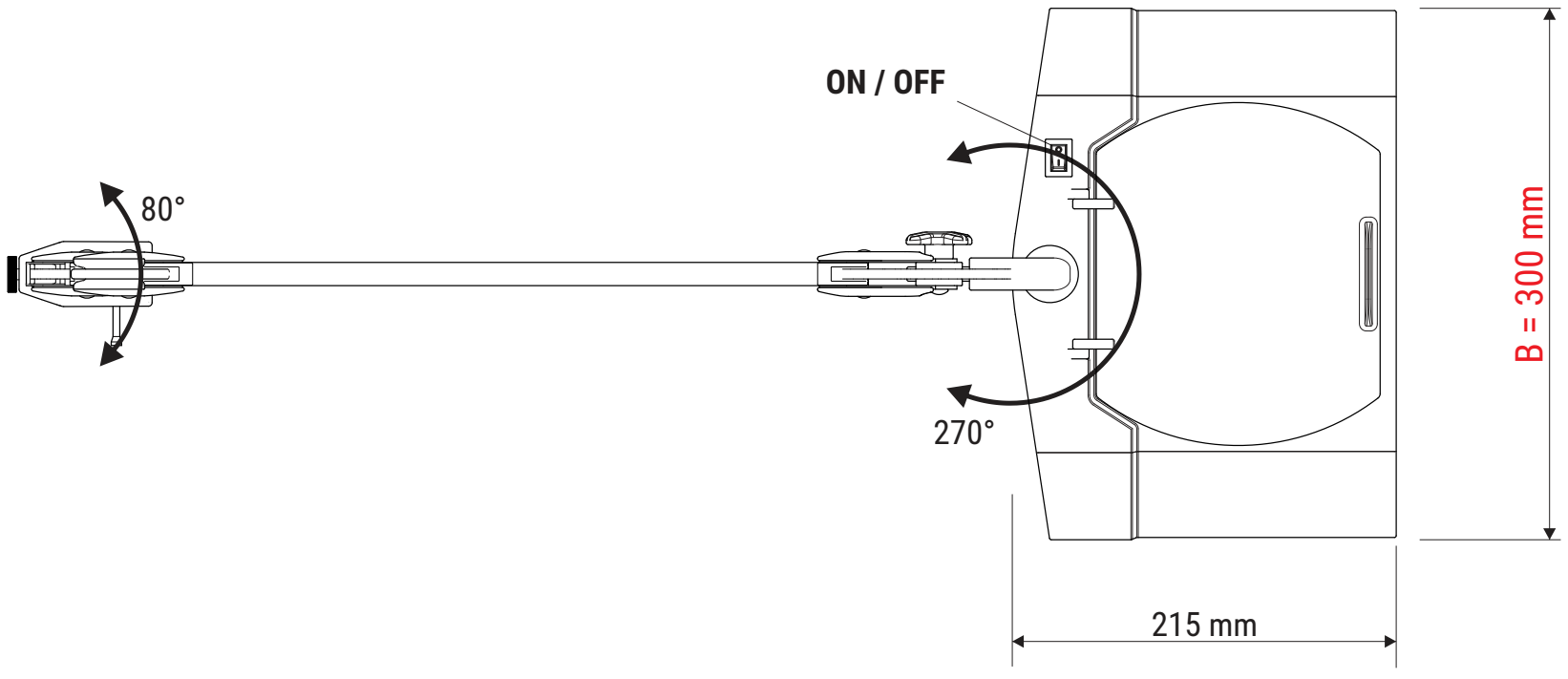

Abmaße Produkt: L x B x H
770 x 300 x 490 mm (Arme senkrecht + waagerecht 90° zueinander)
Gewicht: 3,451 kg

Verp. Abmaße: L x B x H
570 x 250 x 140 mm
Gewicht kompl.: 3,976 kg

03.05.2022 K. Ehret

8265009.350C