Technisches Datenblatt
Technical Datasheet
Art.-No. 82635





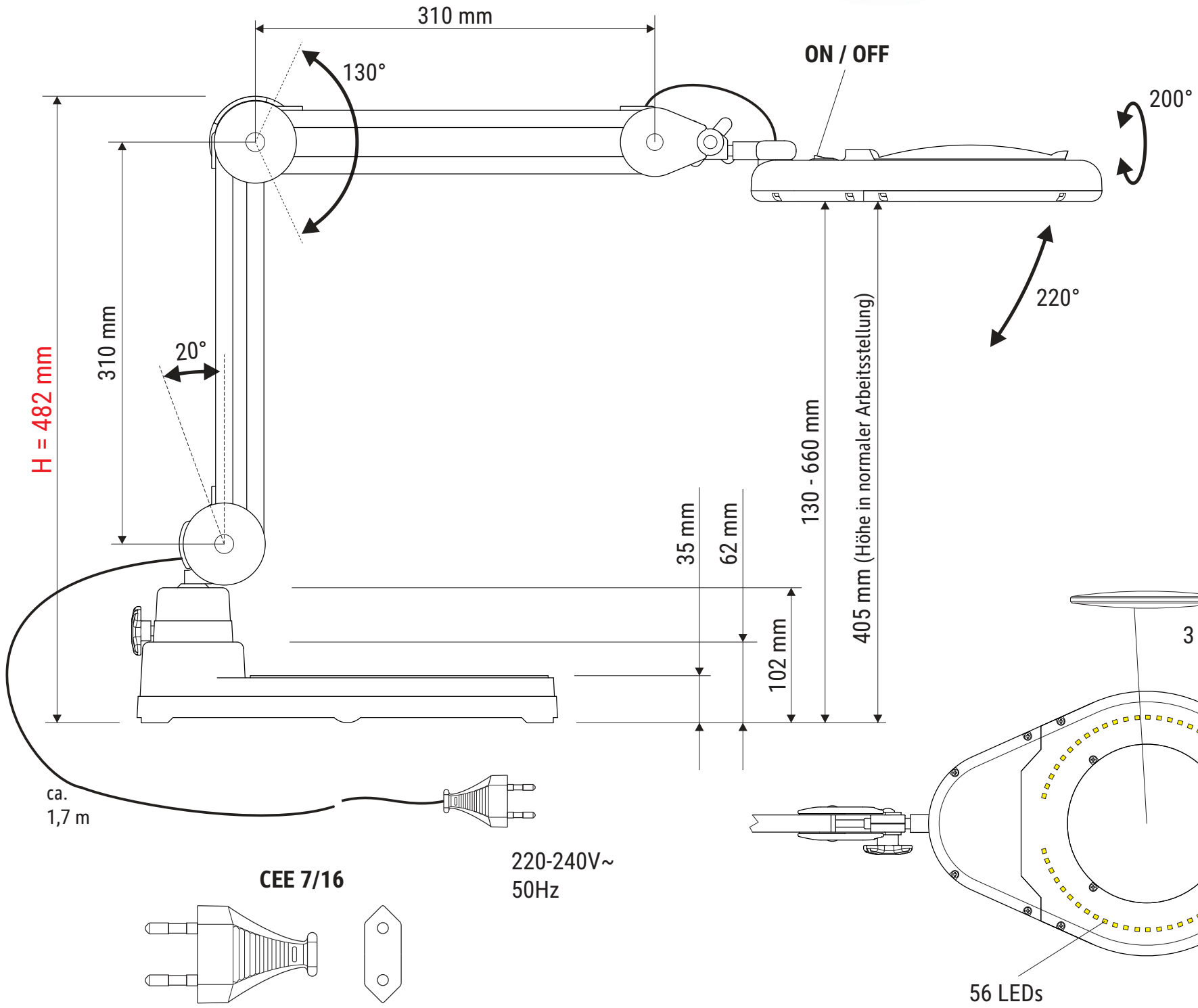

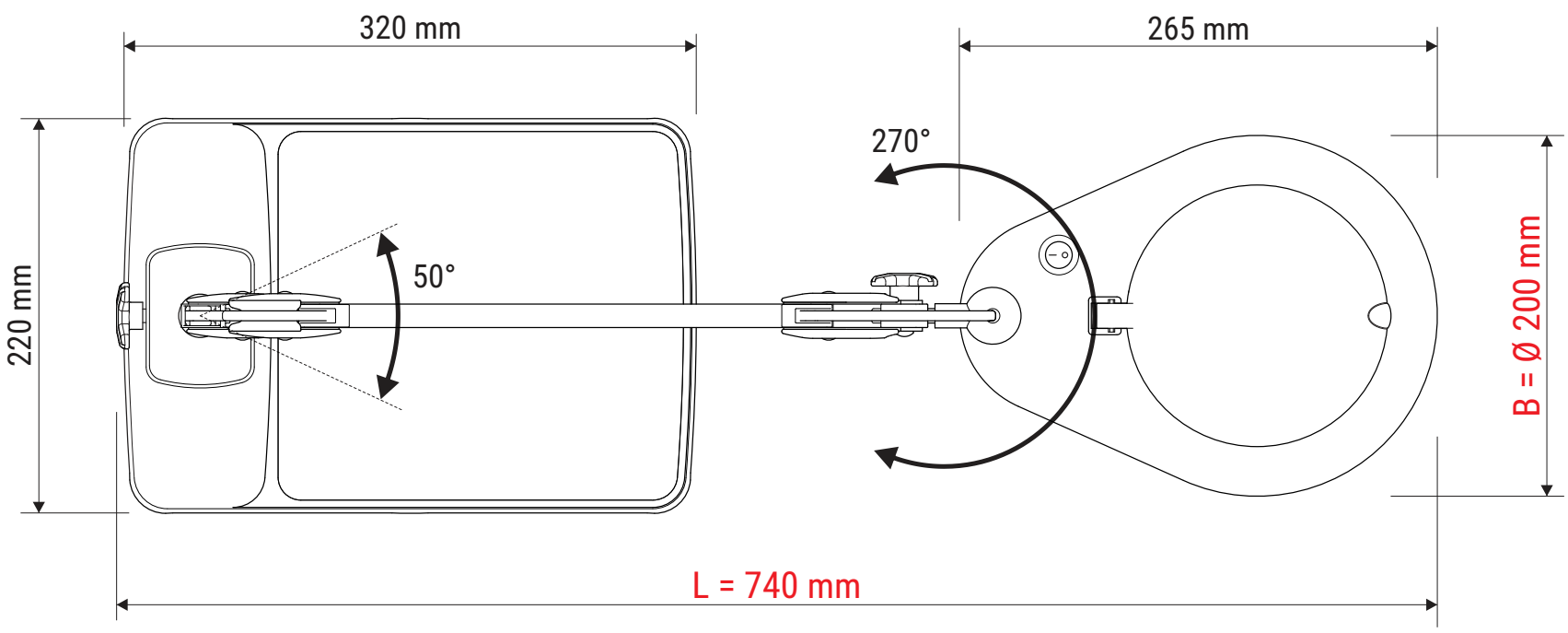

Abmaße Produkt: L x B x H
740 x 200 x 482 mm (Arme senkrecht+waagerecht 90° zueinander)
Gewicht: 5,726 kg

Verp. Abmaße : L x B x H
470 x 280 x 190 mm
Gewicht kompl.: 6,406 kg

28.04.2021 K. Ehret

8263509.350D