Technisches Datenblatt / Technical Datasheet Art.-No. 82634





MAUL

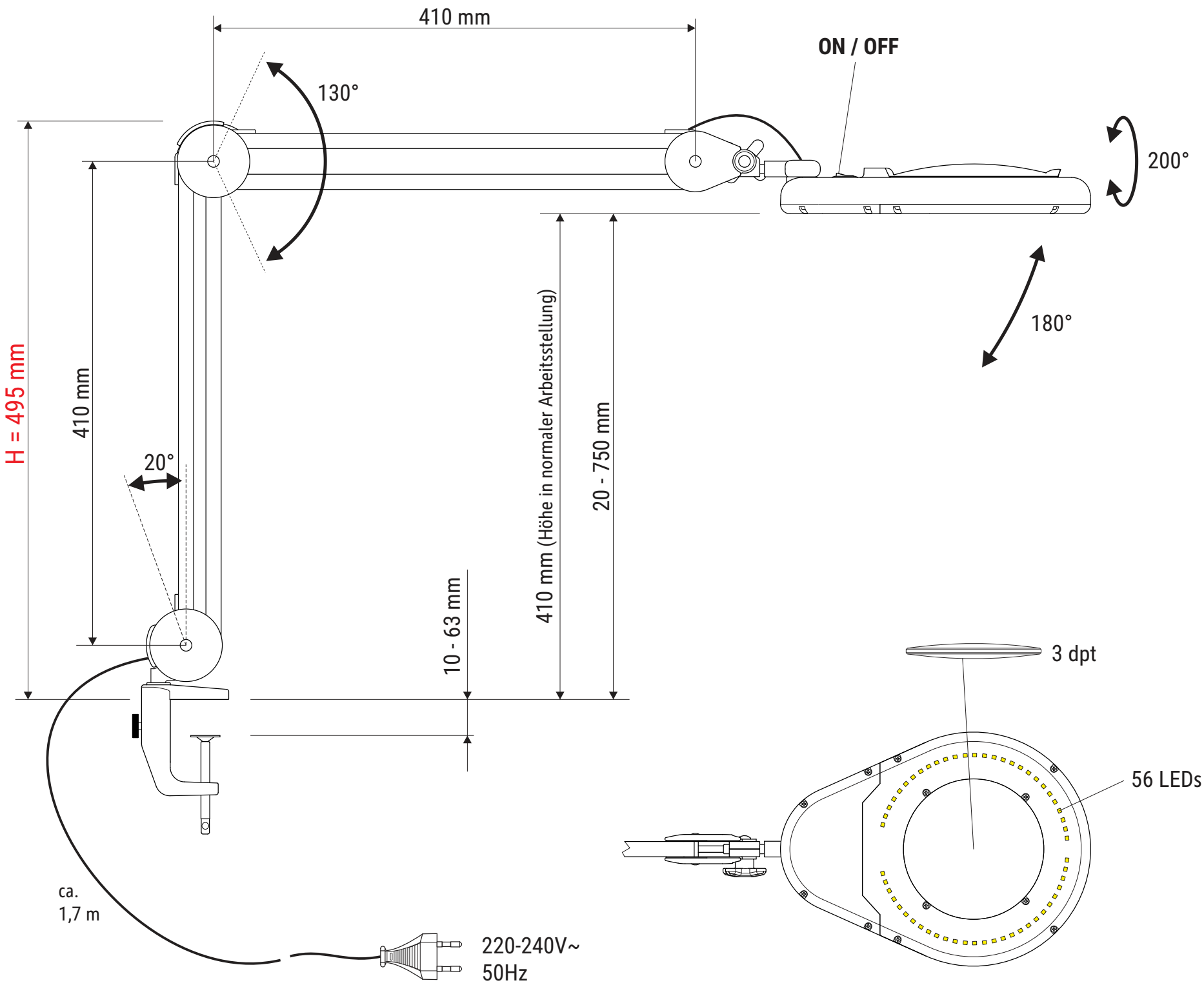

CEE 7/16

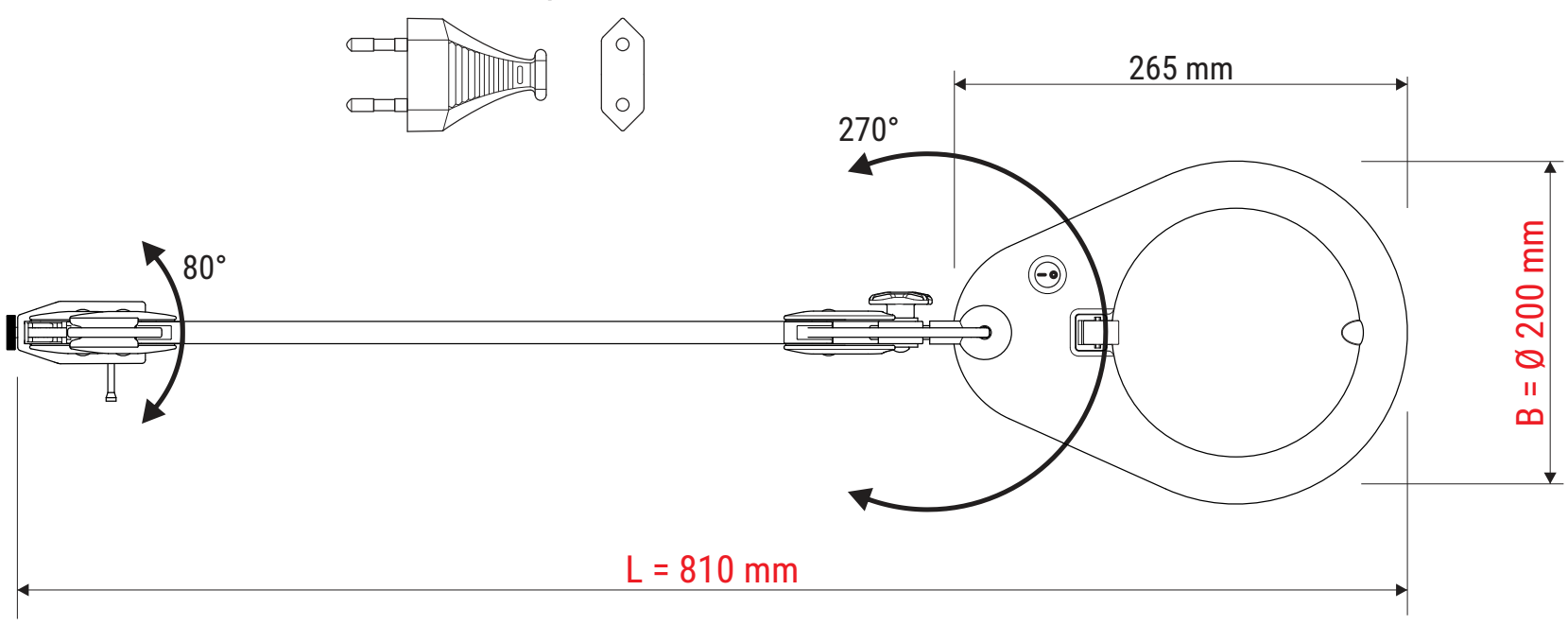

Abmaße Produkt: L x B x H
810 x 200 x 495 mm (Arme senkrecht+waagerecht 90° zueinander)
Gewicht: 2,402 kg

Verp. Abmaße : L x B x H
545 x 280 x 135 mm
Gewicht kompl.: 3,024 kg

03.05.2022 K. Ehret

8263409.350F