# Technisches Datenblatt
# Artikel-Nr. 82010


Art.-Nr.:
8201002


Art.-Nr.:
8201025


Art.-Nr.:
8201090


Art.-Nr.:
8201095

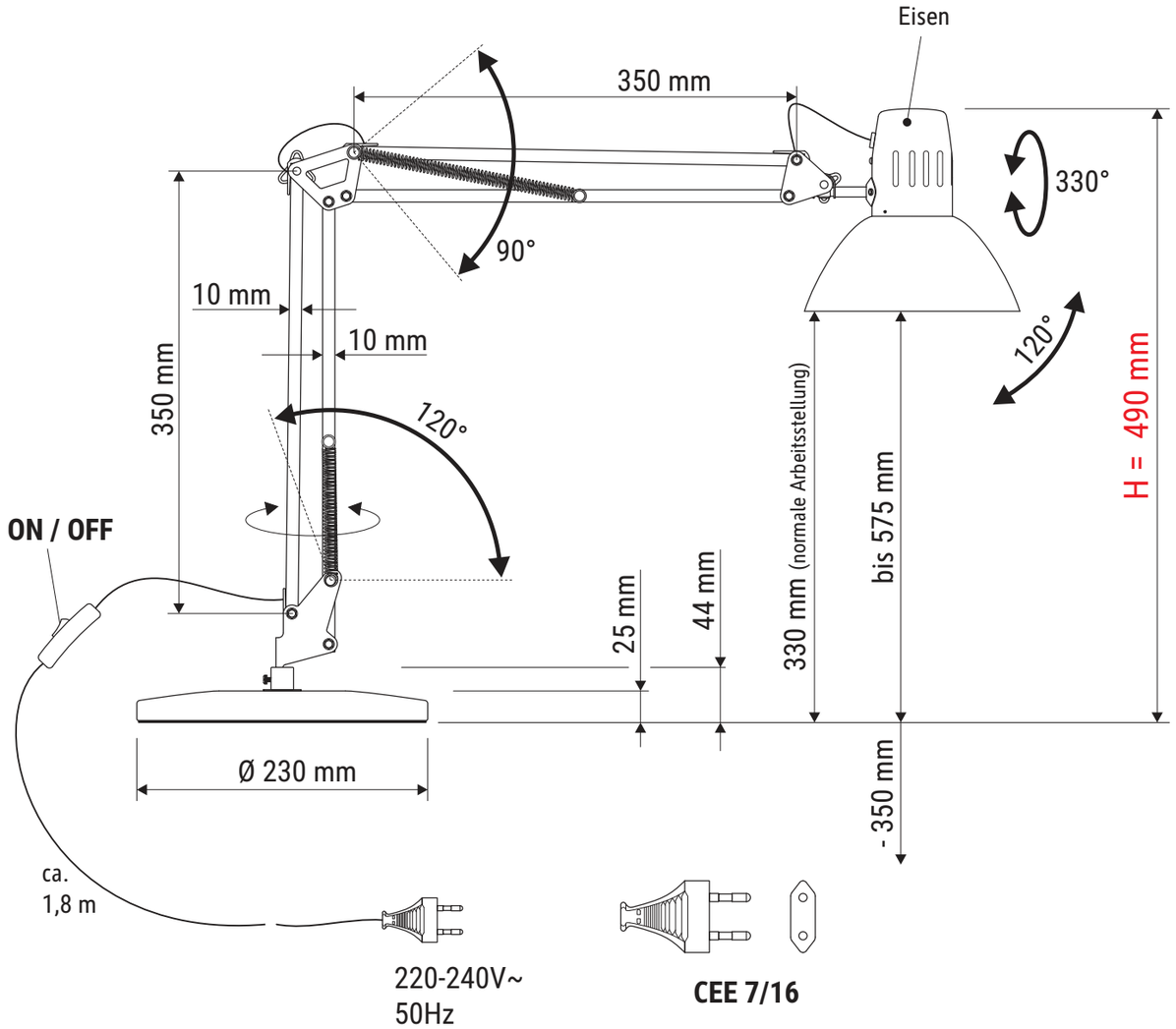


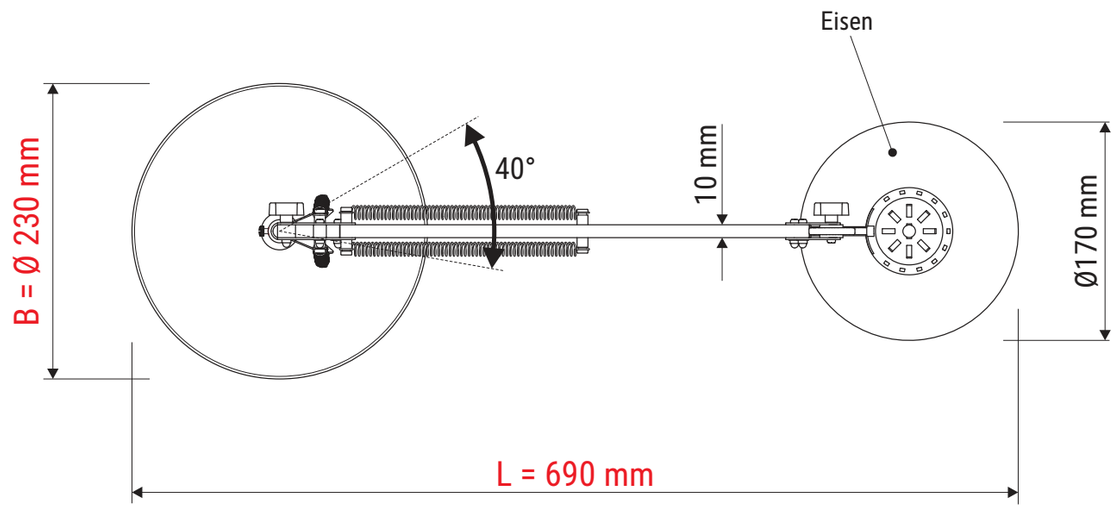


Abmaße Produkt: Länge x Breite x Höhe
690 x 230 x 490 mm (Arme senkrecht + waagerecht 90° zueinander)
Gewicht: 4,685 kg



Verpackungs-Abmaße: L x B x H (1 Stck. im Karton)
460 x 265 x 155 mm
Gewicht kompl.: 5,554 kg

24.07.2026 K. Ehret
8201009.350A

# Technical Datasheet
# Item number 82010



Item number:
8201002



Item number:
8201025



Item number:
8201090



Item number:
8201095

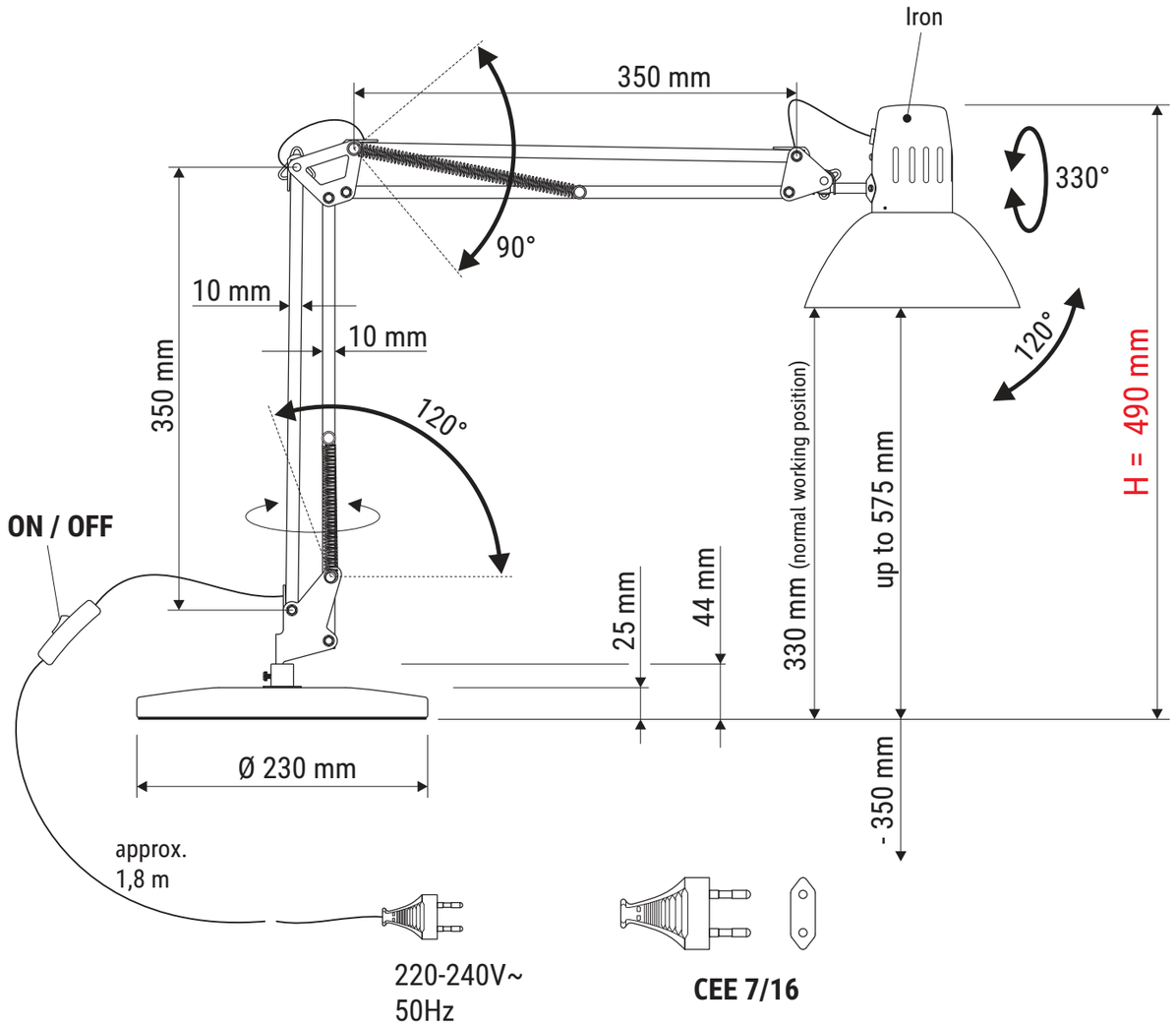


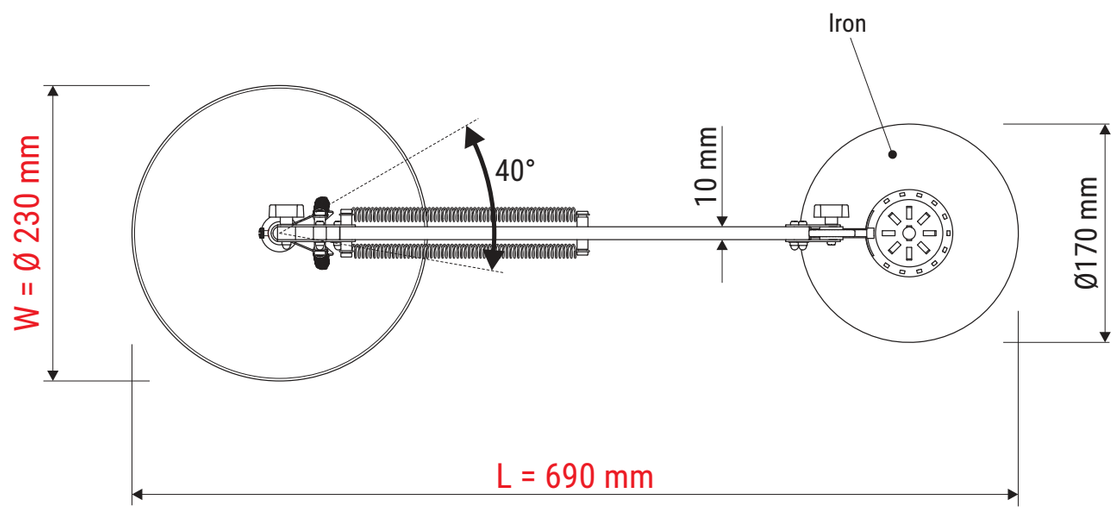


Product dimensions: Length x Width x Height
690 x 230 x 490 mm (Arms vertical and horizontal, at a 90° angle to each other)
Weight: 4,685 kg



Packaging dimensions: L x W x H (1 pc. per carton)
460 x 265 x 155 mm
Total weight: 5,554 kg

24.07.2026 K. Ehret
8201009.350A

# Fiche technique
# Numéro d'article 82010



Numéro d'article:
8201002



Numéro d'article:
8201025



Numéro d'article:
8201090



Numéro d'article:
8201095

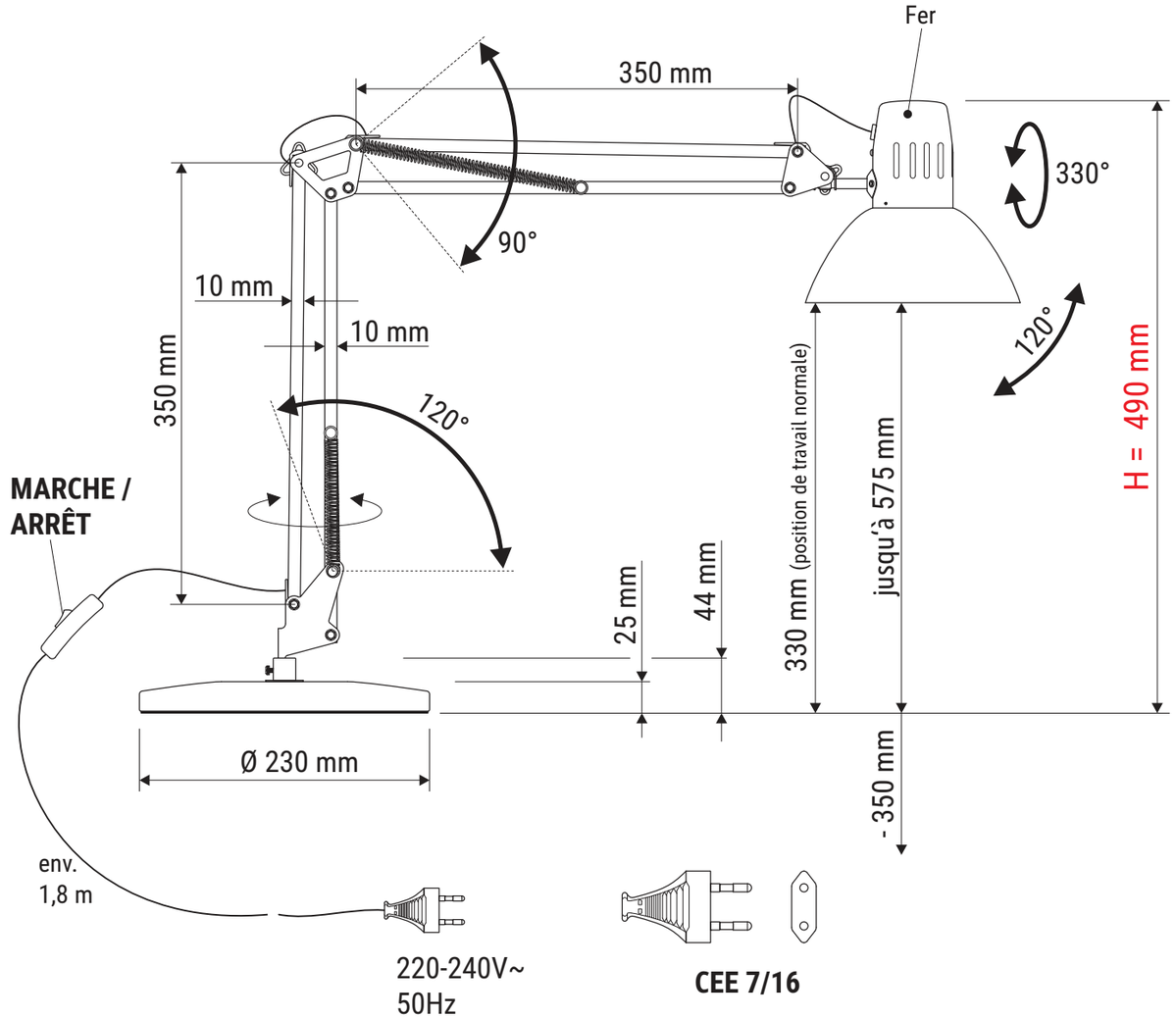


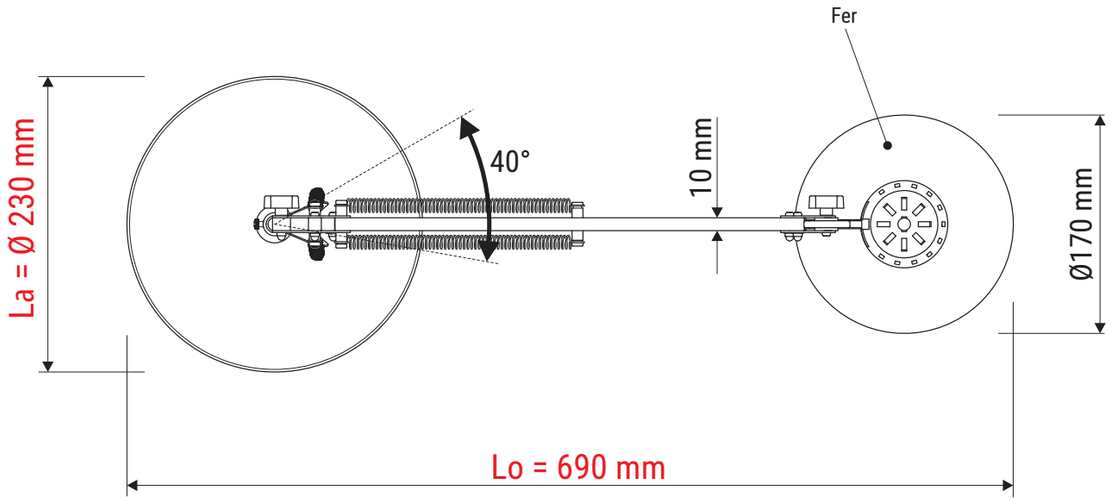


Dimensions du produit: Longueur x Largeur x Hauteur
690 x 230 x 490 mm (Bras verticaux + horizontaux, formant un angle de 90° l'un par rapport à l'autre)
Poids: 4,685 kg



Dimensions d'emballage: Lo x La x H (1 pce. par carton)
460 x 265 x 155 mm
Poids total: 5,554 kg

24.07.2026 K. Ehret 8201009.350A

# Scheda tecnica
# Numero articolo 82010



Numero articolo:
8201002



Numero articolo:
8201025



Numero articolo:
8201090



Numero articolo:
8201095

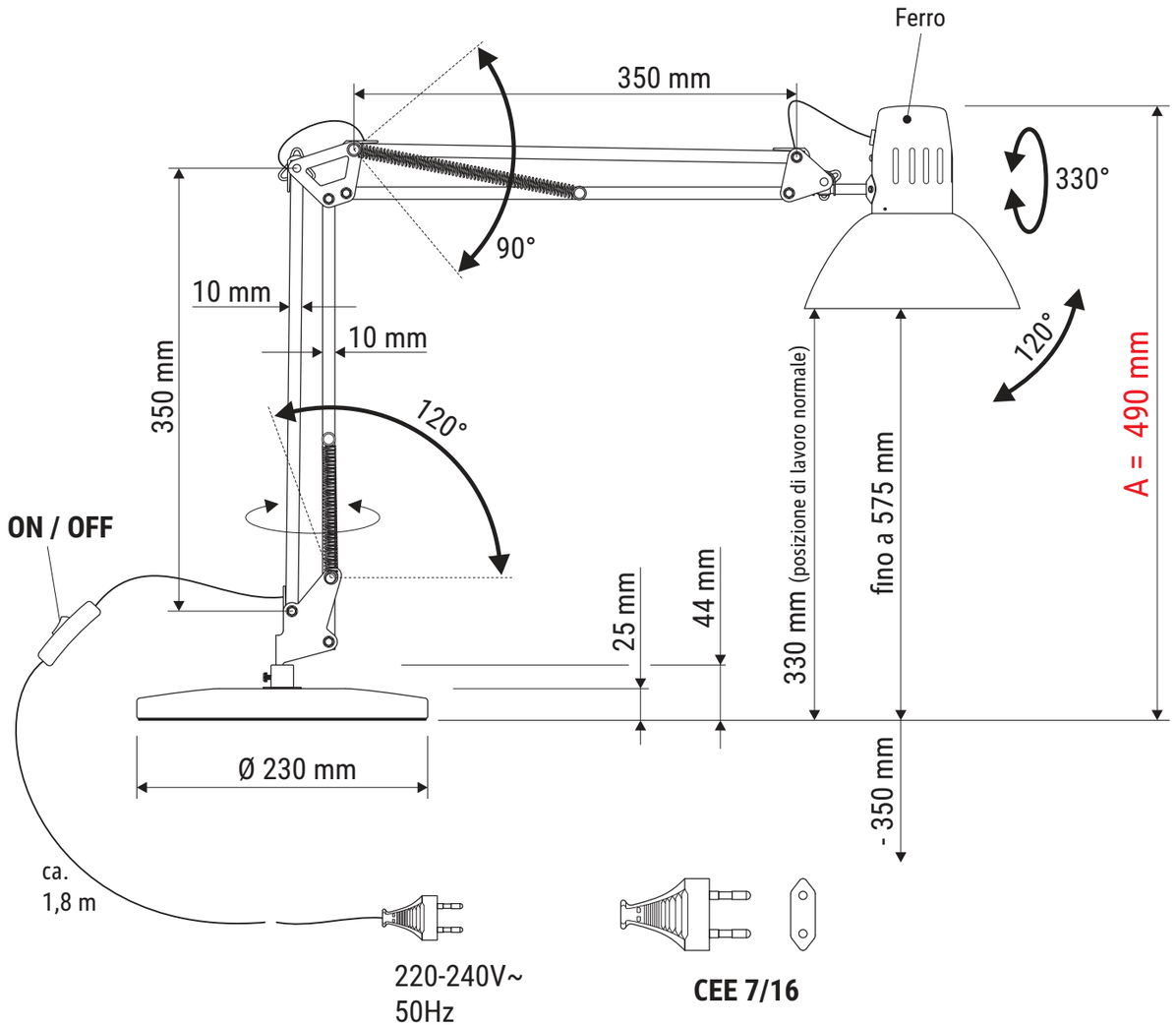


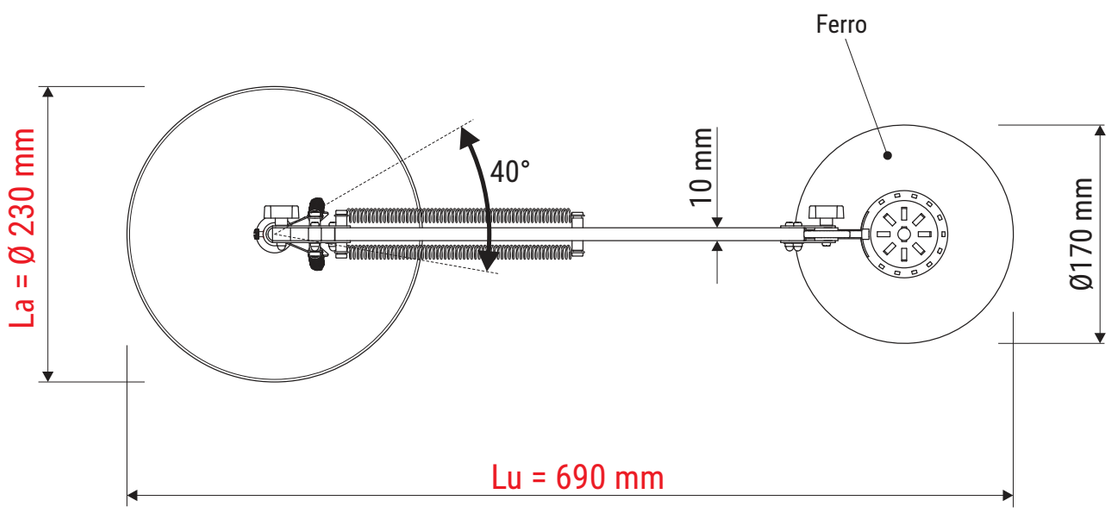


Dimensioni del prodotto: Lunghezza x Larghezza x Altezza
690 x 230 x 490 mm (Braccia in posizione verticale e orizzontale, a 90° l'una rispetto all'altra)
Peso: 4,685 kg



Dimensioni dell'imballaggio: Lu x La x A (1 pz. per cartone)
460 x 265 x 155 mm
Peso totale: 5,554 kg

24.07.2026 K. Ehret 8201009.350A