Technisches Datenblatt / Technical Datasheet
Art.-No. 82304



Art.-Nr.:
8230490



Art.-Nr.:
8230495

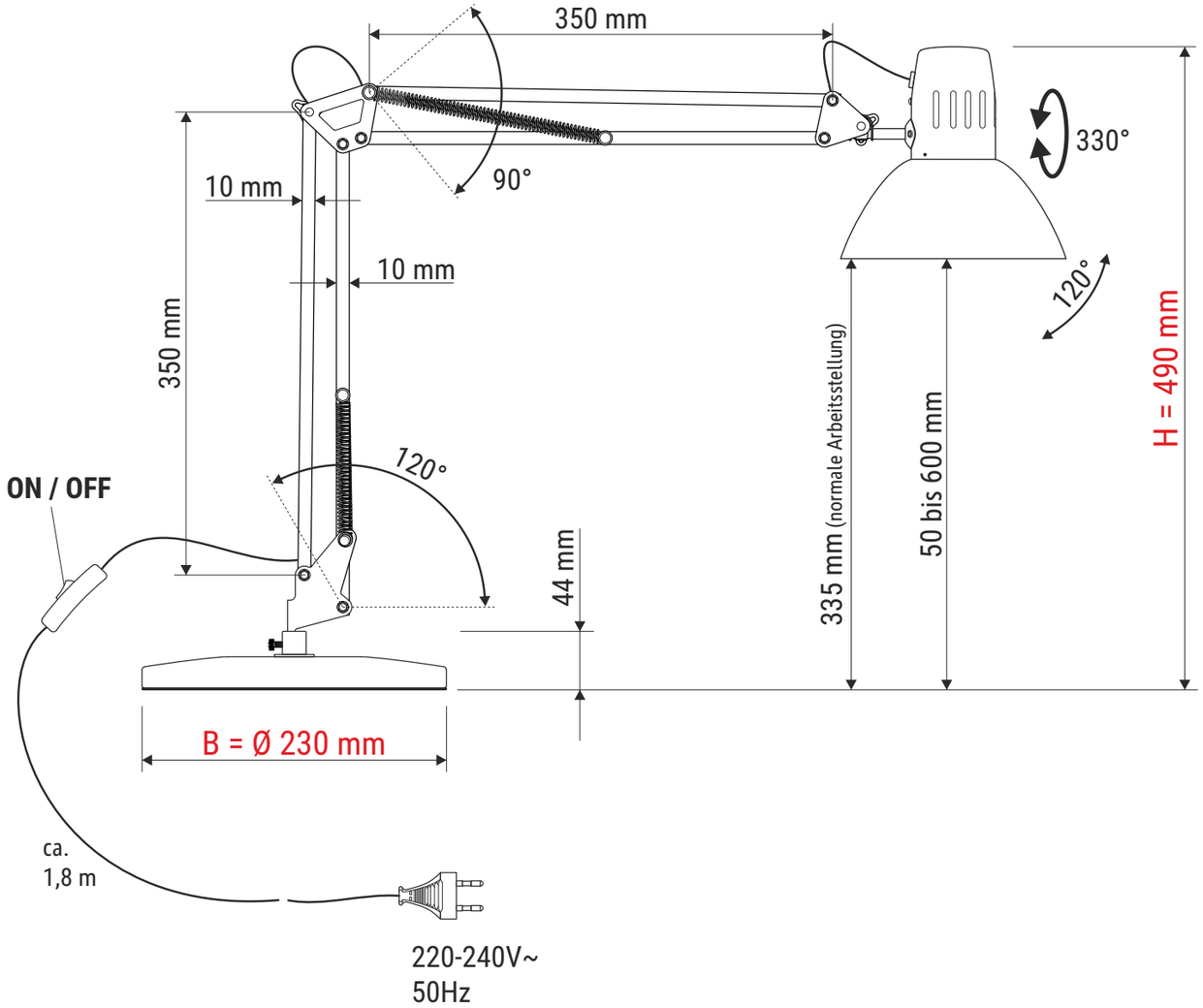

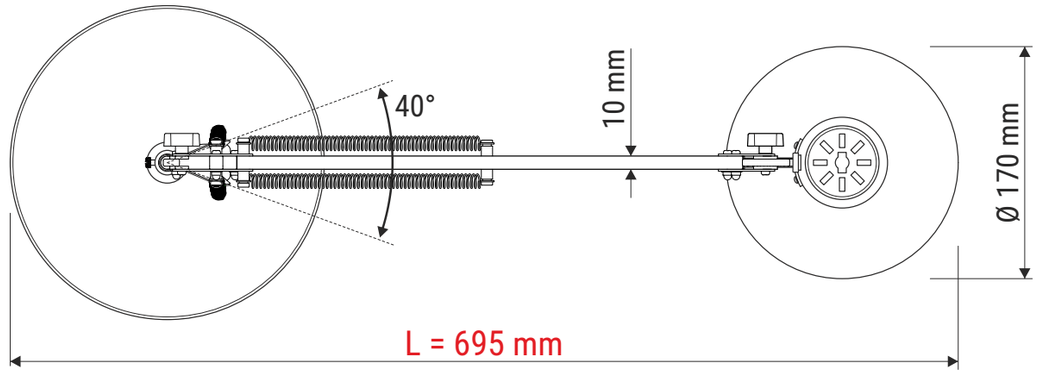

Abmaße Produkt: L x B x H
695 x 230 x 490 mm (Arme senkrecht + waagerecht 90° zueinander)
Gewicht: 4,505 kg

Verp. Abmaße : L x B x H
465 x 255 x 155 mm
Gewicht kompl.: 5,066 kg

14.03.2023 K. Ehret

8230409.350