Technisches Datenblatt / Technical Datasheet
Art.-No. 82552

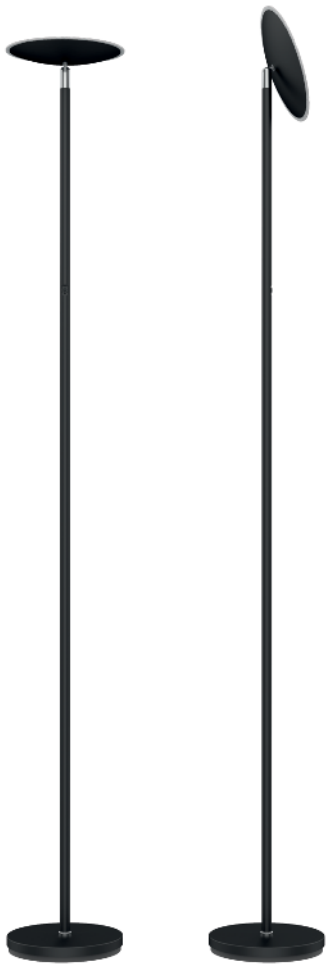

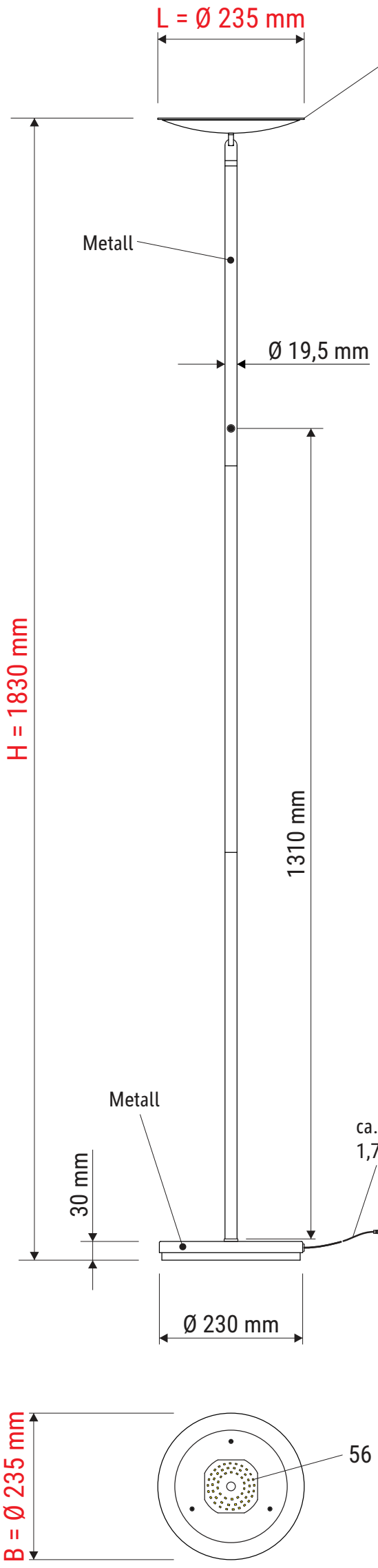

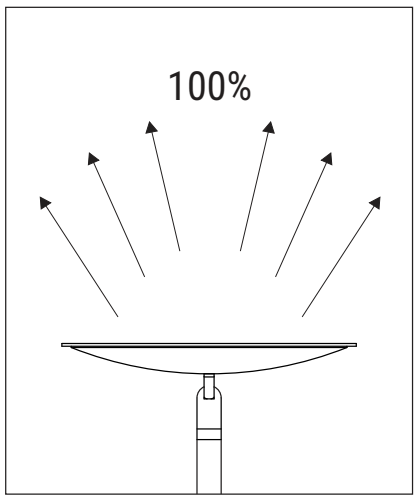

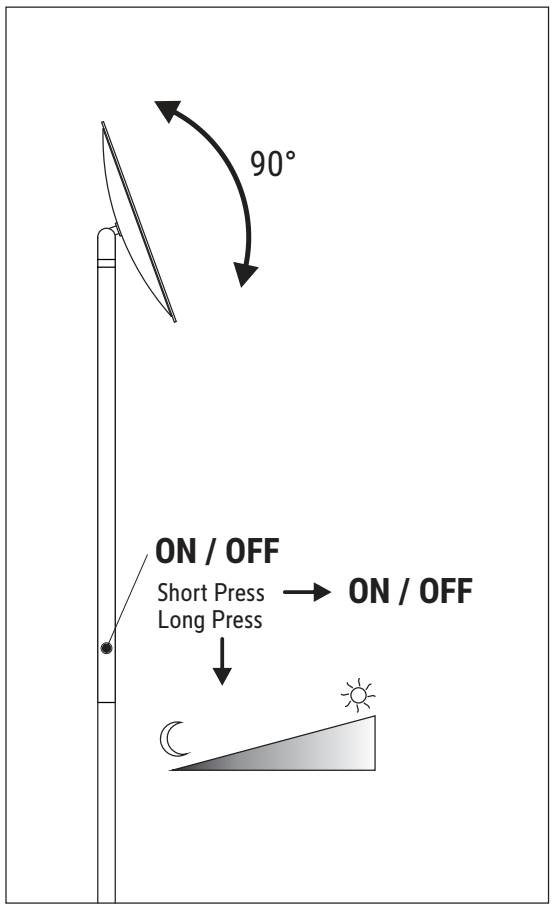

220 - 240V~
50/60 Hz

24V ⎓ 1.25A

CEE 7/16

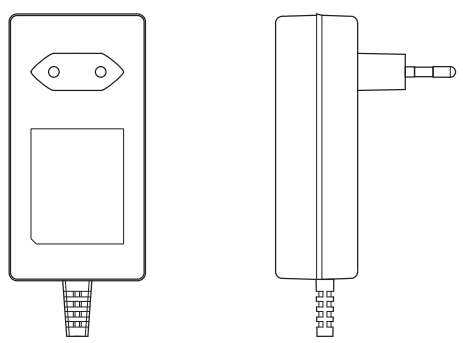

Abmaße Produkt: L x B x H
235 x 235 x 1830 mm
Gewicht: 3,958 kg

Verp. Abmaße : L x B x H
675 x 300 x 125 mm
Gewicht kompl.: 5,067 kg

27.04.2021 K. Ehret

8255209.350B