Technisches Datenblatt / Technical Datasheet
Art.-No. 82021



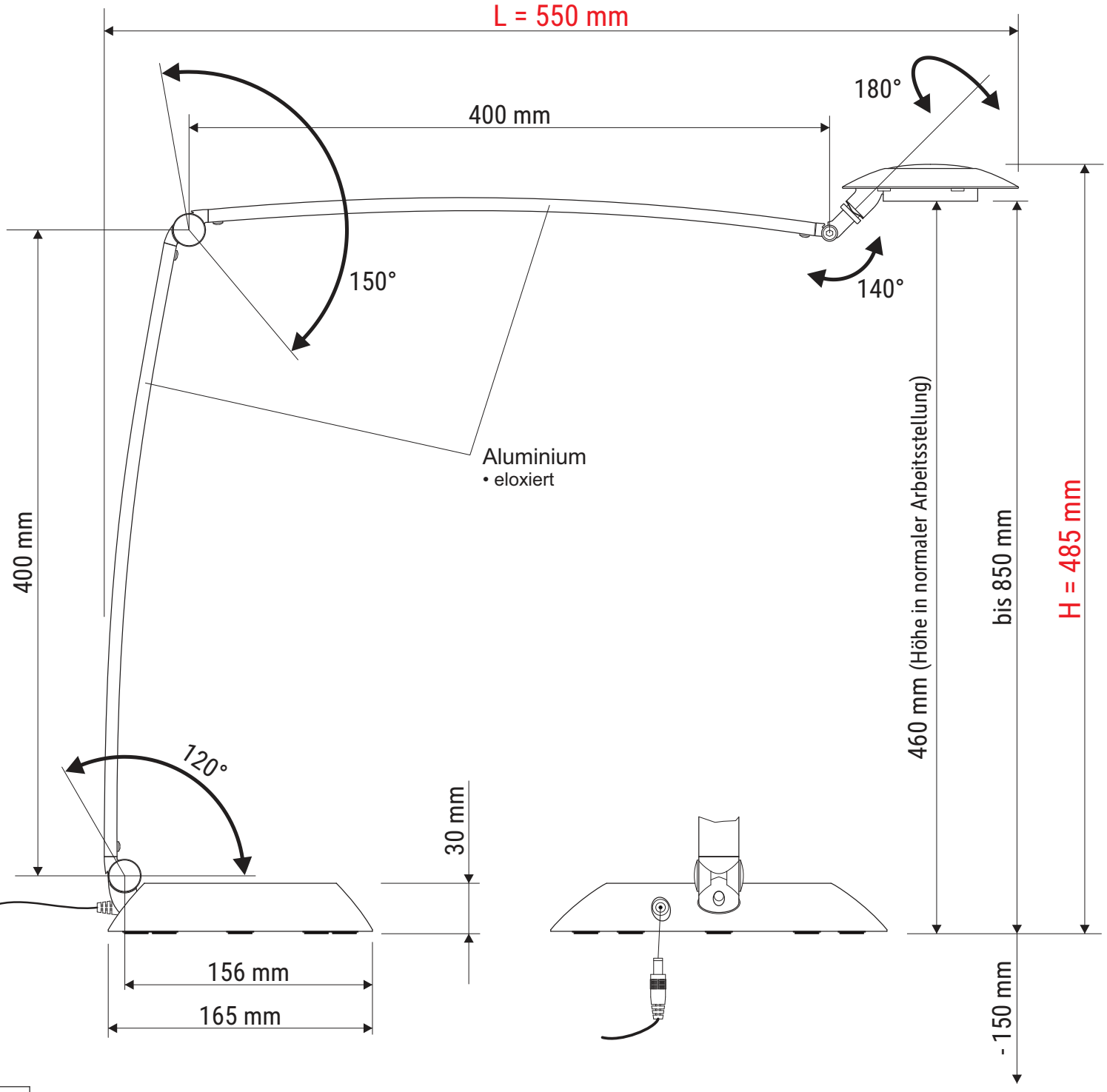

CEE 7/16

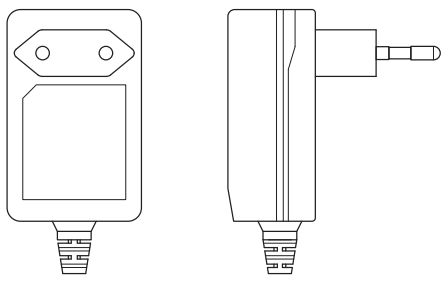

Abmaße Produkt: L x B x H
550 x 210 x 485 mm (Arme senkrecht + waagerecht 90° zueinander)
Gewicht: 1,591 kg

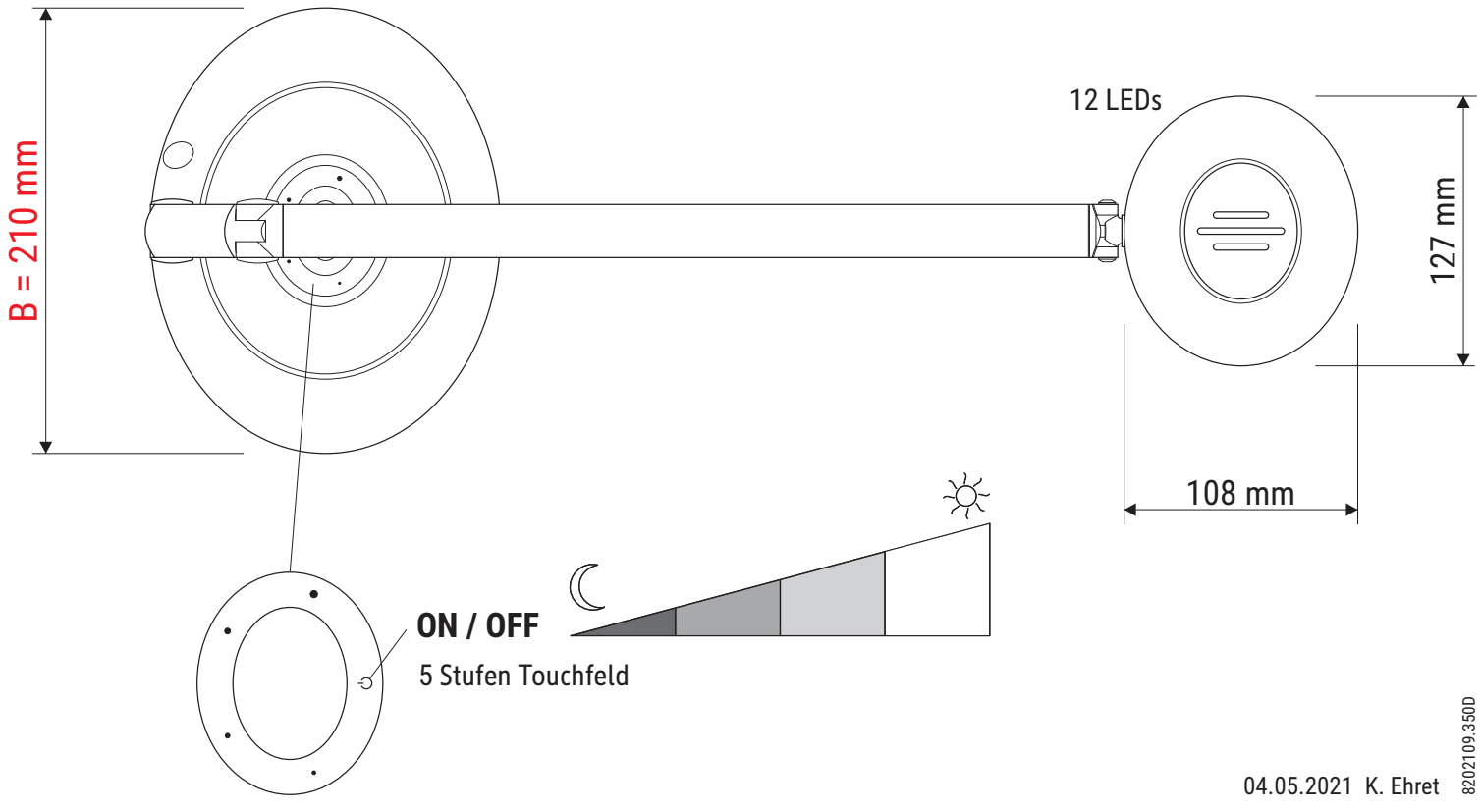

Verp. Abmaße : L x B x H
470 x 230 x 190 mm
Gewicht kompl.: 2,230 kg

04.05.2021 K. Ehret

8202109.350D