Technisches Datenblatt / Technical Datasheet
Art.-No. 82658



MAUL

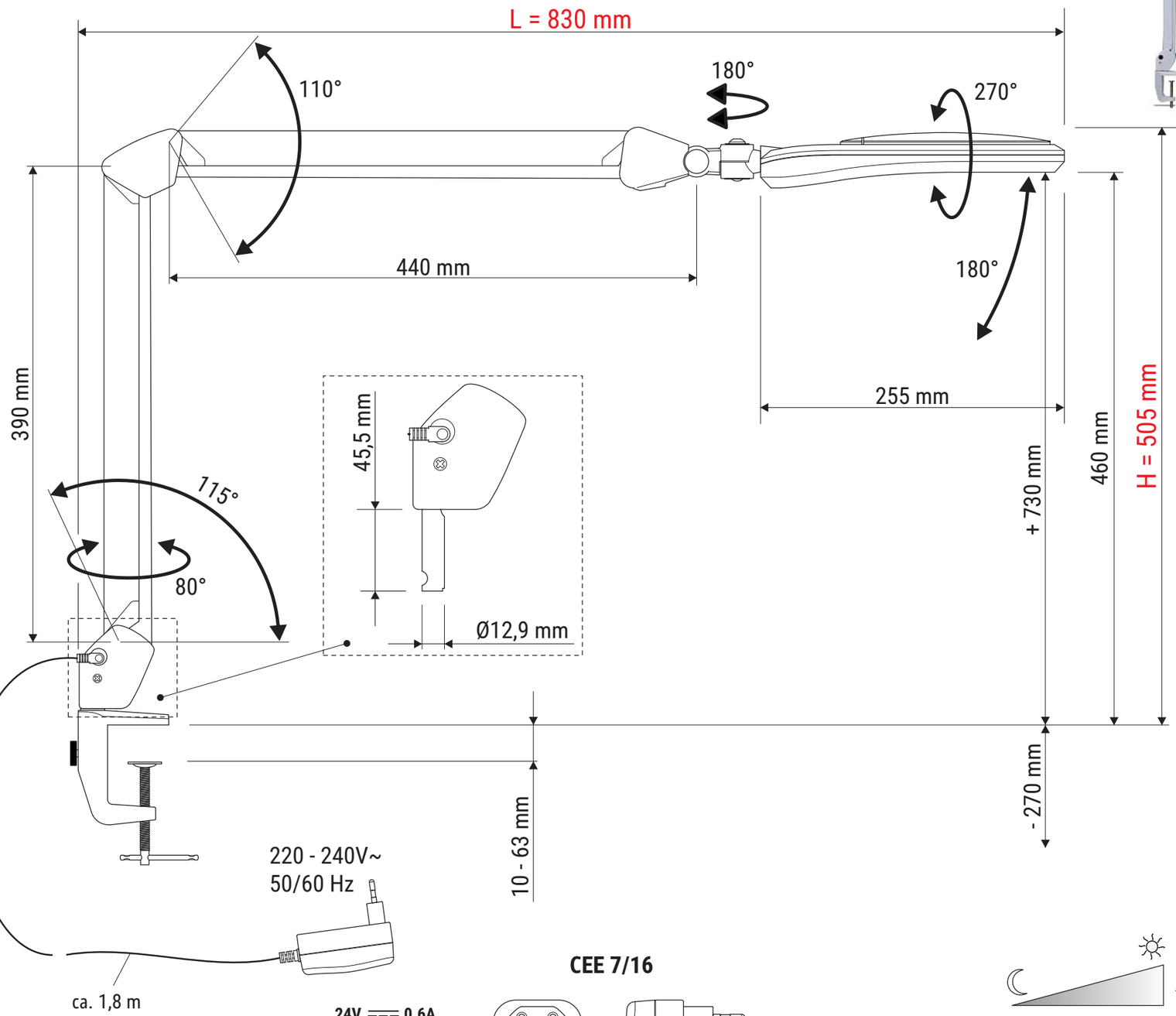

CEE 7/16

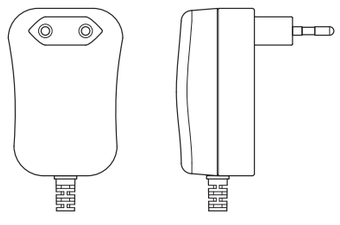

Ansicht von unten

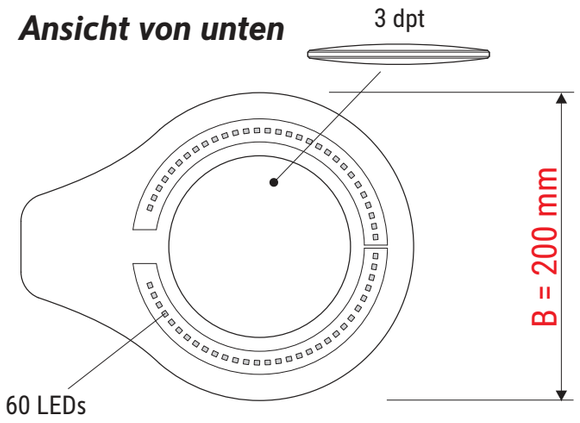

Ansicht von oben

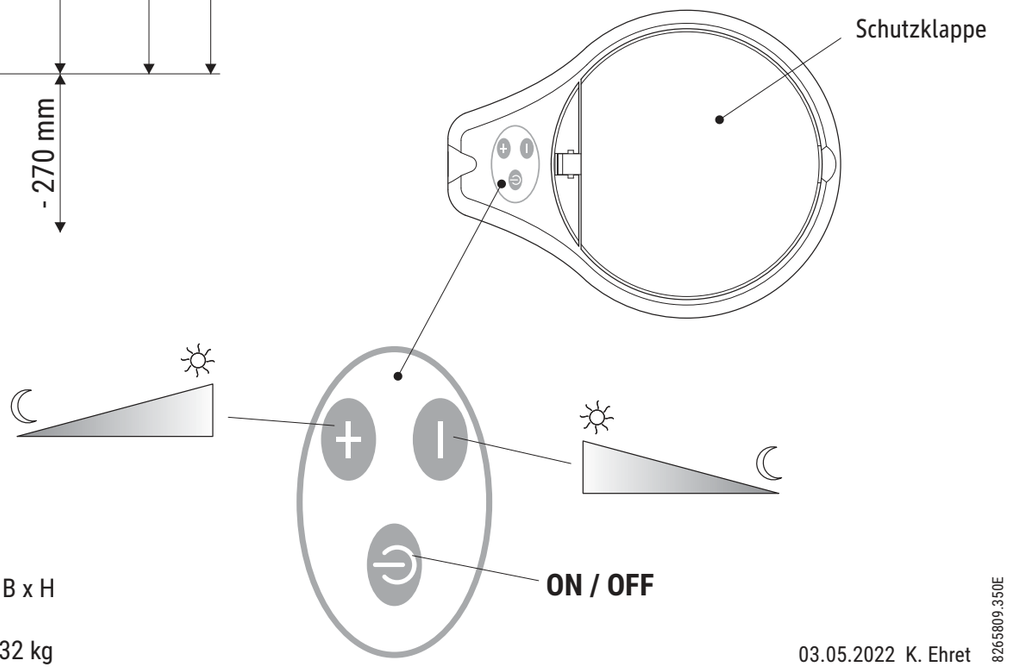

Abmaße Produkt: L x B x H
830 x 200 x 505 mm (Arme senkrecht + waagerecht 90° zueinander)
Gewicht: 2,364 kg

Verp. Abmaße : L x B x H
525 x 365 x 75 mm
Gewicht kompl.: 2,932 kg

03.05.2022 K. Ehret

8265809.350E