Technisches Datenblatt / Technical Datasheet
Art.-No. 82060

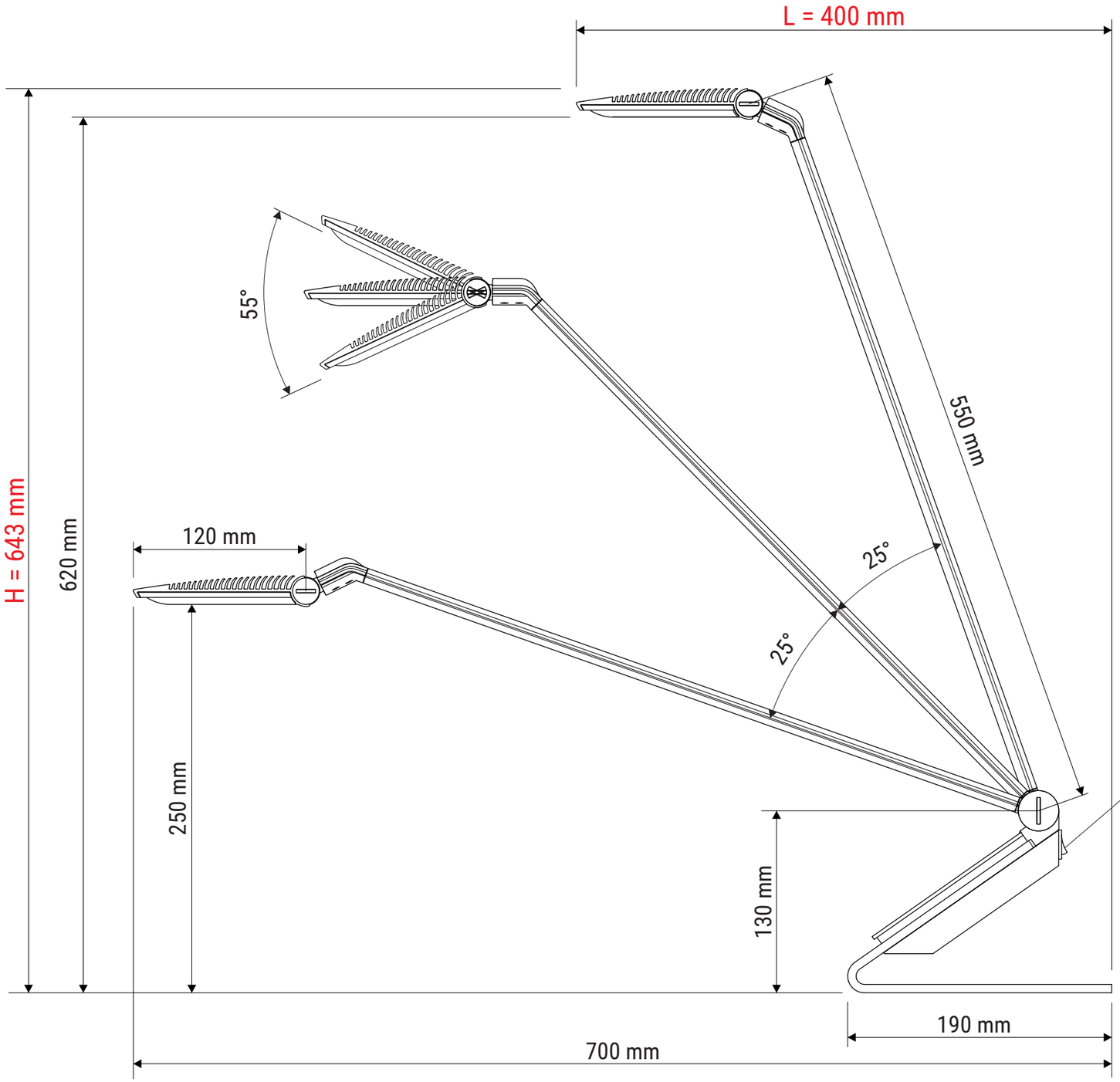



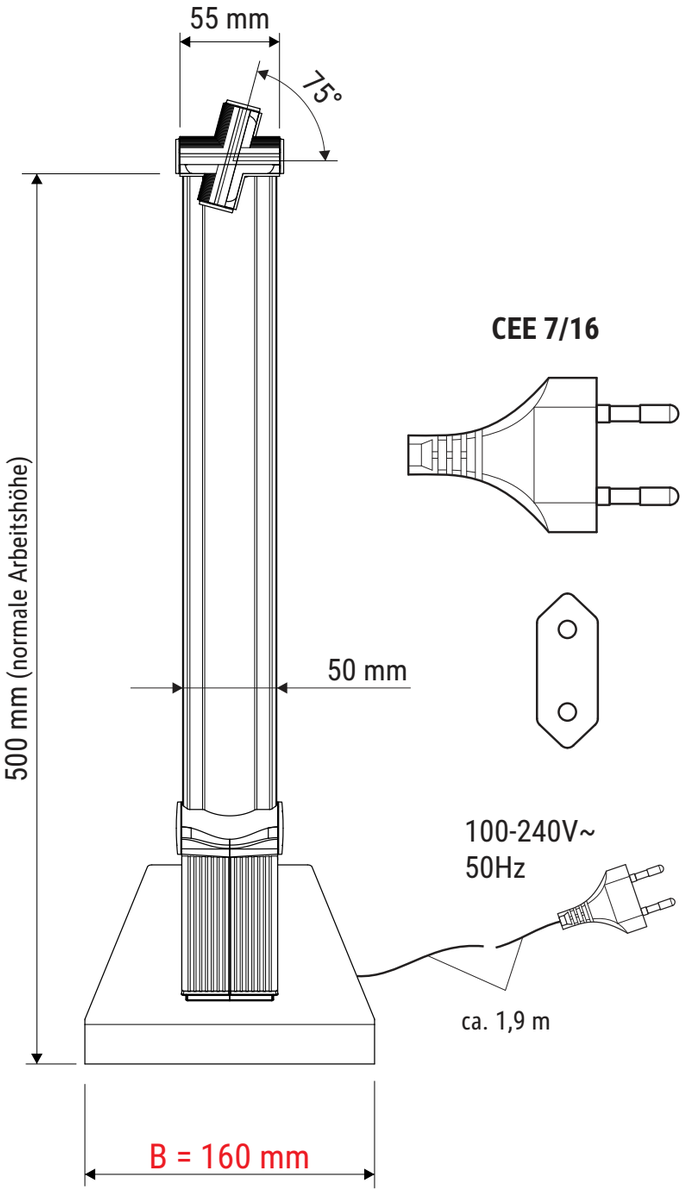

Abmaße Produkt: L x B x H
400 x 160 x 643 mm (bei einer Arbeitshöhe von 620 mm)
Gewicht kompl.: 2,767 kg

Verp. Abmaße: L x B x H
790 x 240 x 190 mm
Gewicht kompl.: 3,975 kg

01.07.2021 K. Ehret

8206009.350J

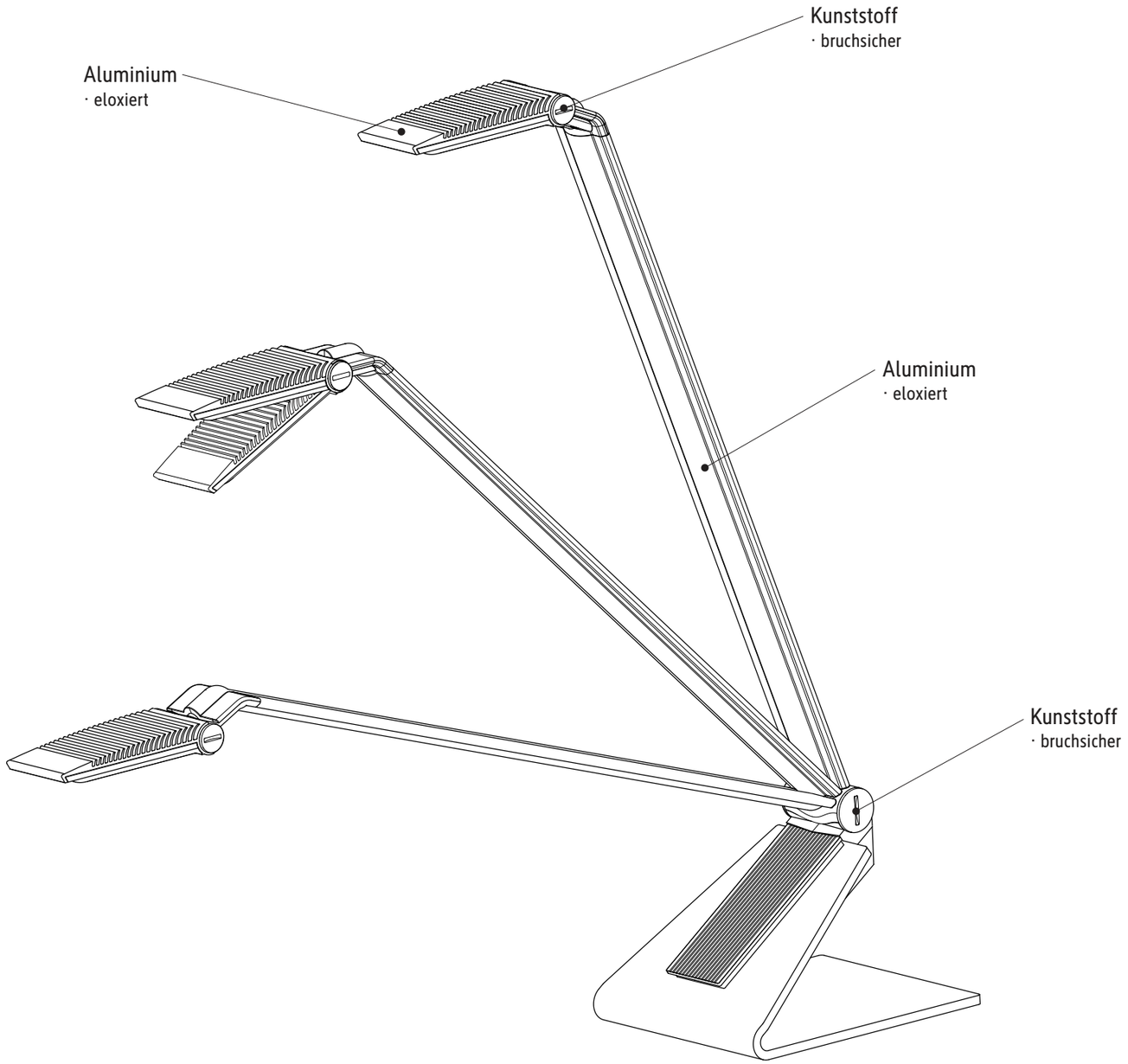
Kunststoff
· bruchsicher
Aluminium
· eloxiert
Aluminium
· eloxiert
Kunststoff
· bruchsicher

