Technisches Datenblatt / Technical Datasheet
Art.-No. 94015

MAUL



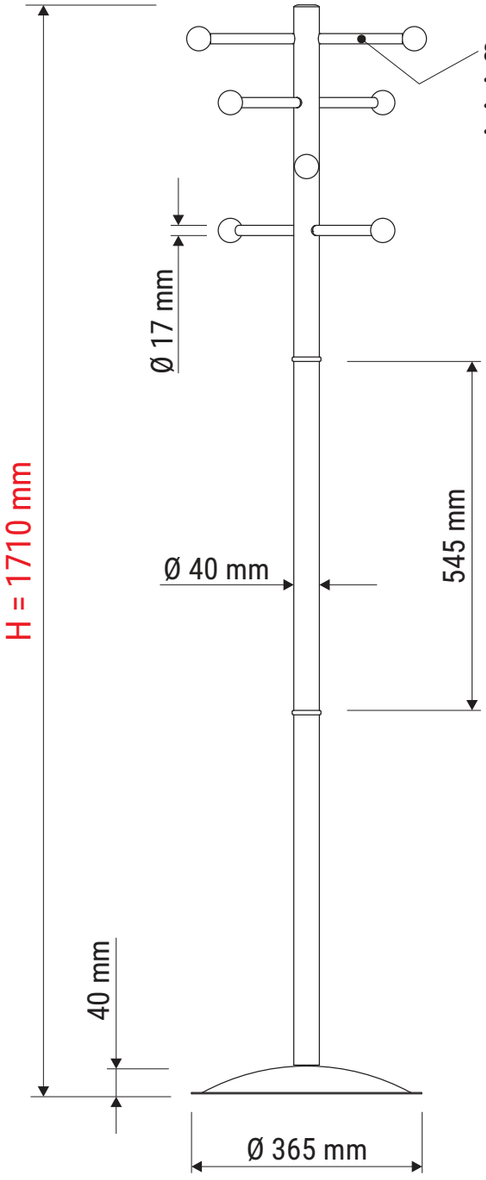

8 Kleiderhaken
- aus Metall
- silbergrau RAL7001 glänzend
- mit Kunststoffköpfen aus bruchfesten ABS; abgerundet; Ø 38 mm

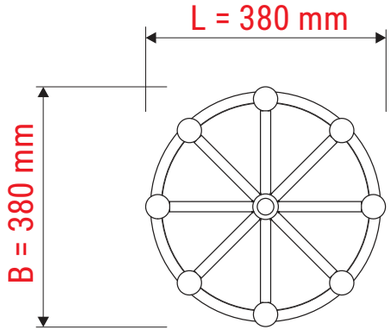

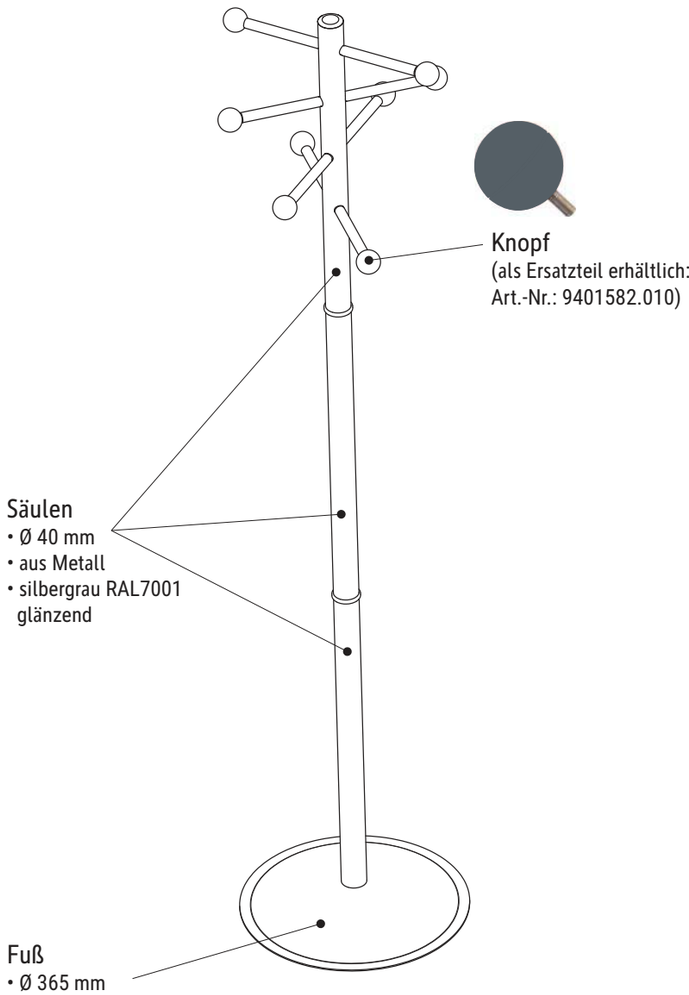

Knopf
(als Ersatzteil erhältlich: Art.-Nr.: 9401582.010)

Säulen
- Ø 40 mm
- aus Metall
- silbergrau RAL7001 glänzend

Fuß
- Ø 365 mm
- Gewicht: ca. 2,6 kg
- aus Metall
- silbergrau RAL7001 glänzend

(als Ersatzteil lieferbar: Art.-Nr.: 9401009.100)

Inhalt:



1 x SW 13	1 x M8x40
1 x	2 x
2 x	2 x M4x30
2 x	1 x

Abmaße Produkt: L x B x H
380 x 380 x 1710 mm
Gewicht: 5,203 kg

Verp. Abmaße : L x B x H (1 Stck. im Karton)
700 x 540 x 80 mm
Gewicht kompl.: 6,278 kg

04.02.2025 K. Ehret

9401509.350