Technisches Datenblatt / Technical Datasheet
Art.-No. 94241

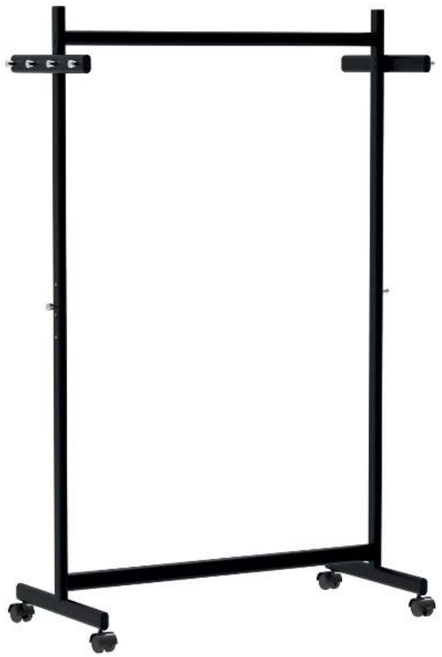

· aus stabilem, pulverbeschichtetem Metall
· mattschwarz (RAL9004)

(als Ersatzteile lieferbar:
Art.-Nr.: 9424109.100)

Inhalt:

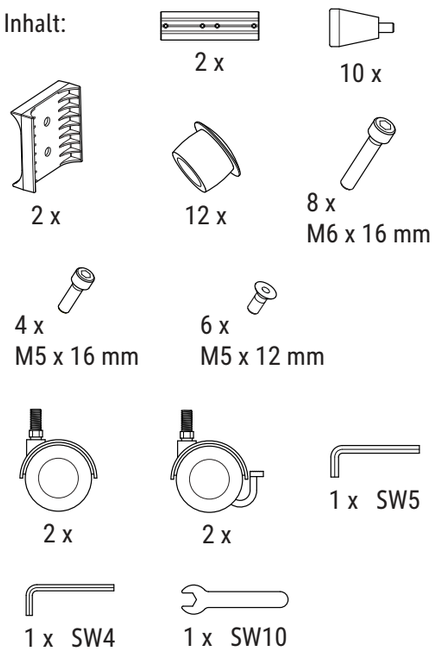

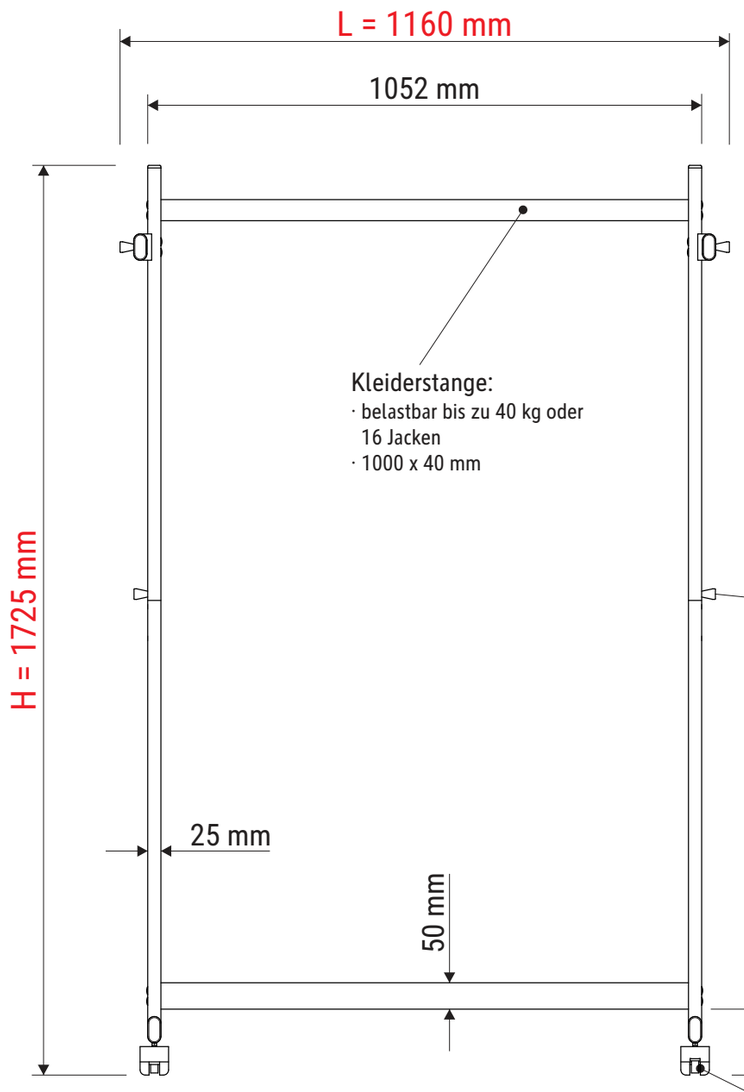

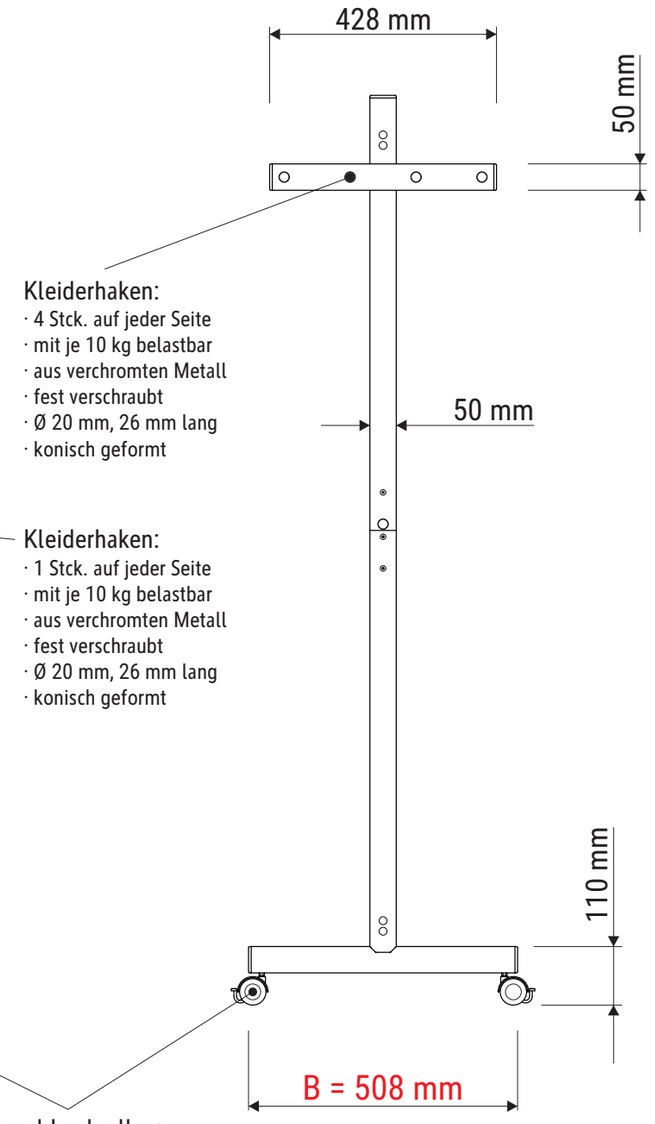

Ansicht von oben

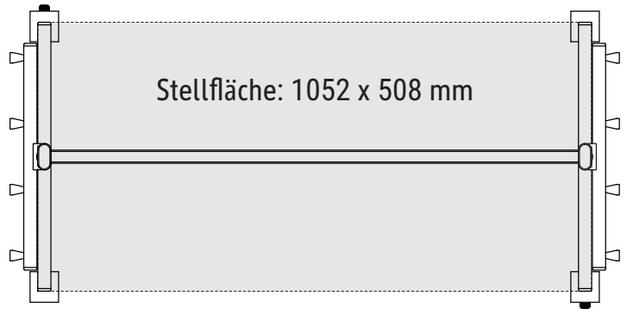

Abmaße Produkt: L x B x H
1160 x 508 x 1725 mm
Gewicht: 10,320 kg

Verp. Abmaße : L x B x H
1100 x 530 x 70 mm
Gewicht kompl.: 11,520 kg

01.12.2021 K. Ehret

9424109.350