Technisches Datenblatt / Technical Datasheet
Art.-No. 94078

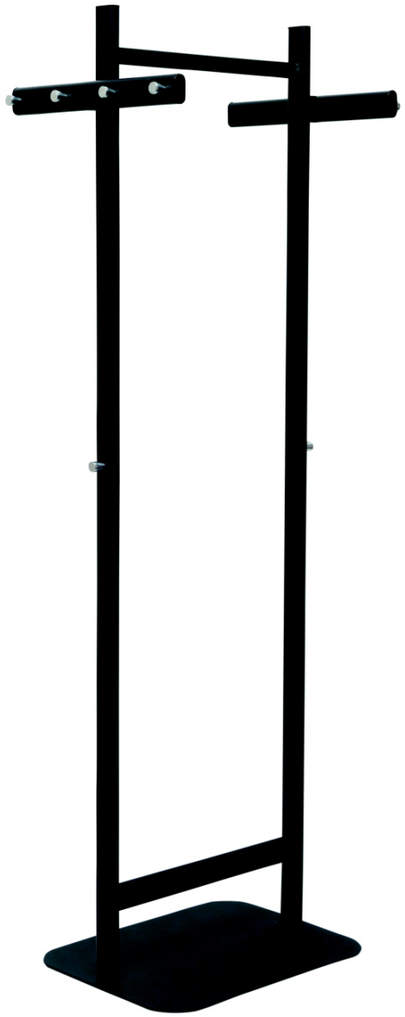

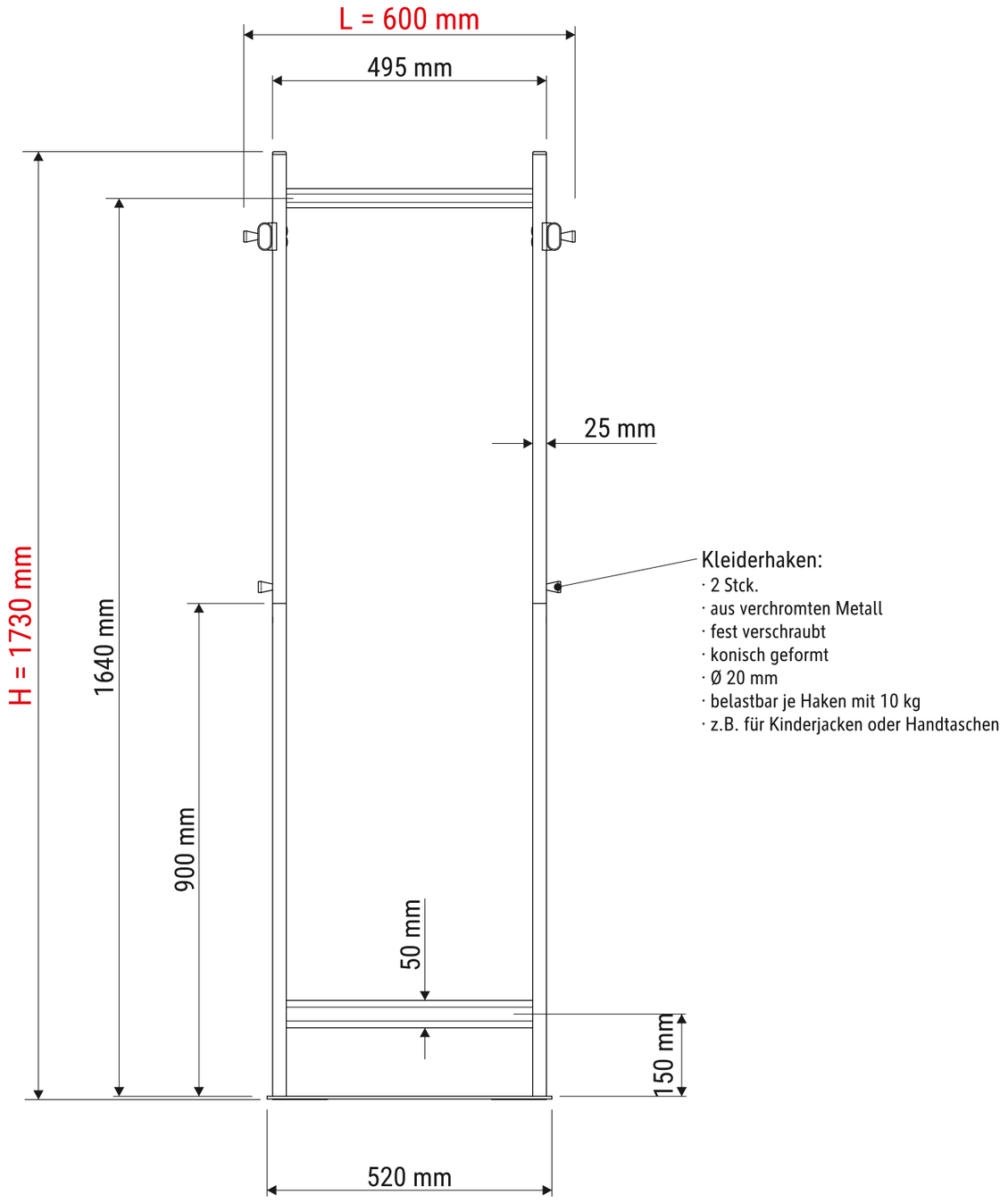

Kleiderhaken:
- 2 Stck.
- aus verchromten Metall
- fest verschraubt
- konisch geformt
- Ø 20 mm
- belastbar je Haken mit 10 kg
- z.B. für Kinderjacken oder Handtaschen

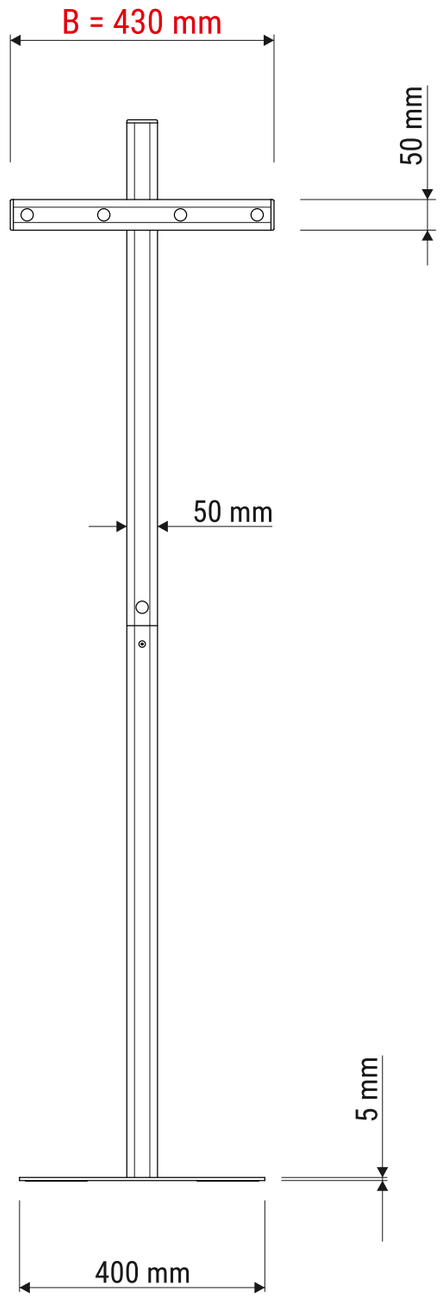

Abmaße Produkt: L x B x H
600 x 430 x 1730 mm
Gewicht: 14,984 kg

Verp. Abmaße : L x B x H (1 Stck. im Karton)
1040 x 545 x 70 mm
Gewicht kompl.: 16,417 kg

25.01.2021 K. Ehret

9407809.350

Technisches Datenblatt / Technical Datasheet
Art.-No. 94078

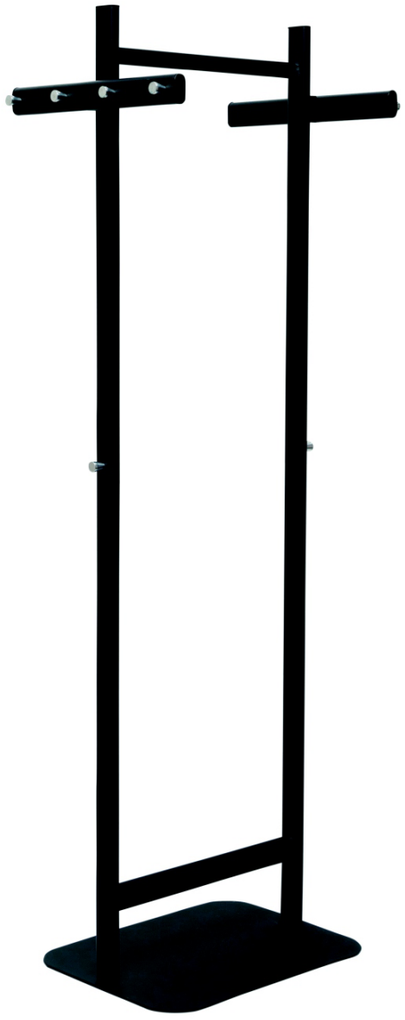

Ansicht von oben

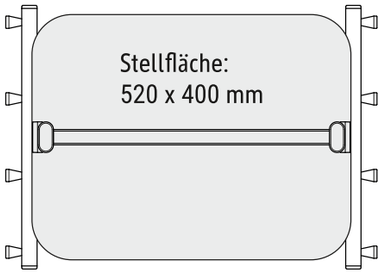

· aus stabilem, pulverbeschichtetem Metall
· mattschwarz (RAL9004)

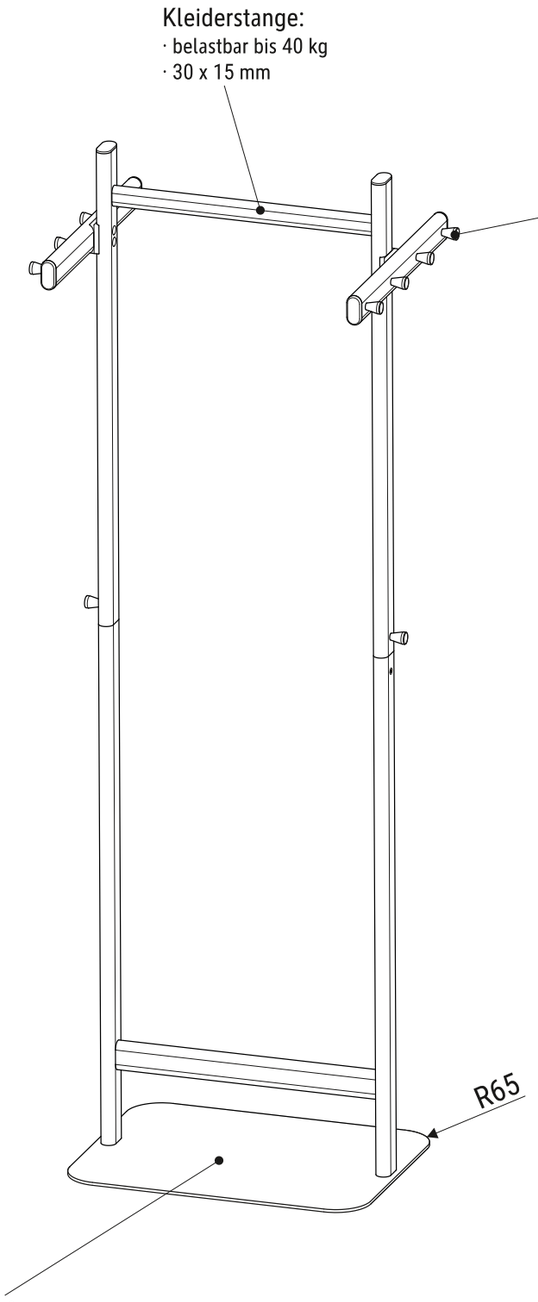

(als Ersatzteile lieferbar:
Abpackbeutel Art.-Nr.: 9407809.100)
Inhalt:

