Technisches Datenblatt / Technical Datasheet
Art.-No. 82012



Art.-Nr.: 8201202 | Art.-Nr.: 8201222 | Art.-Nr.: 8201254 | Art.-Nr.: 8201290

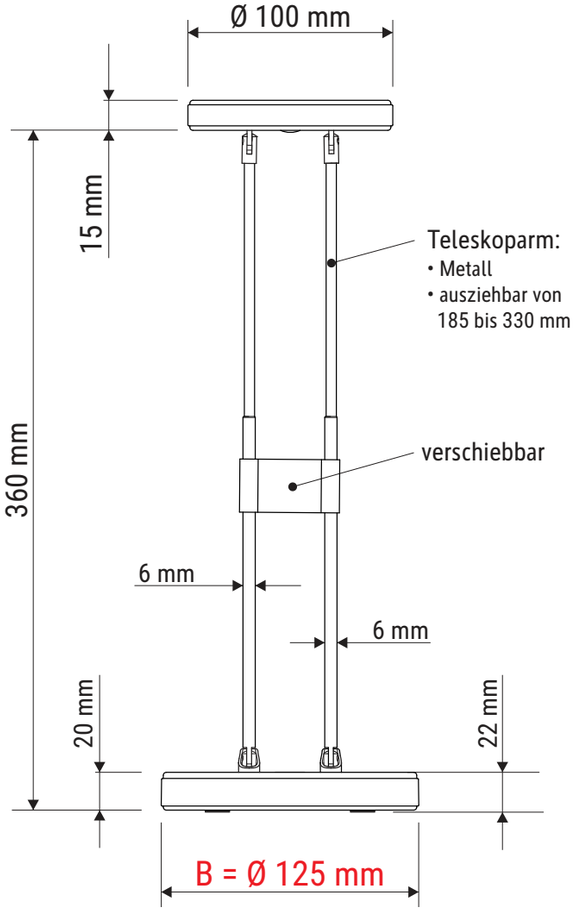

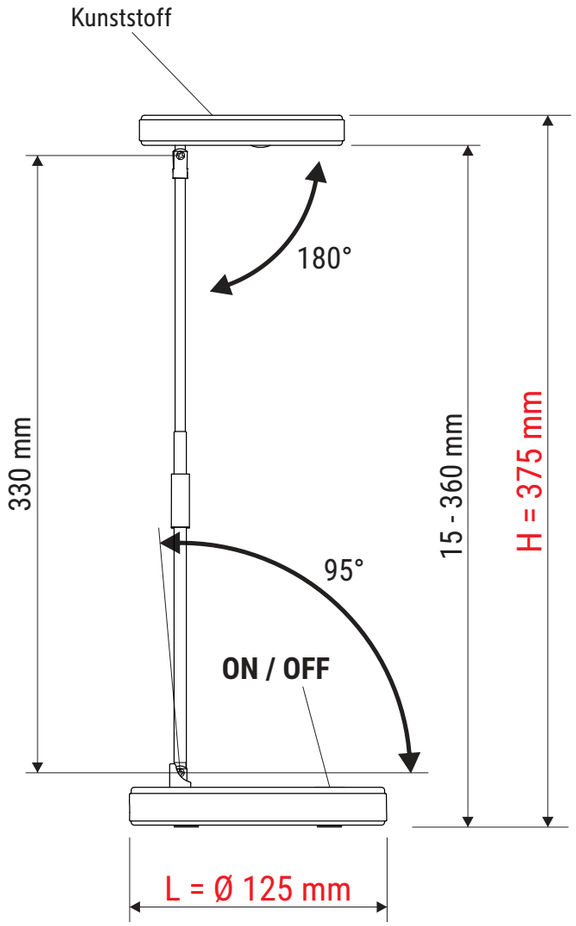

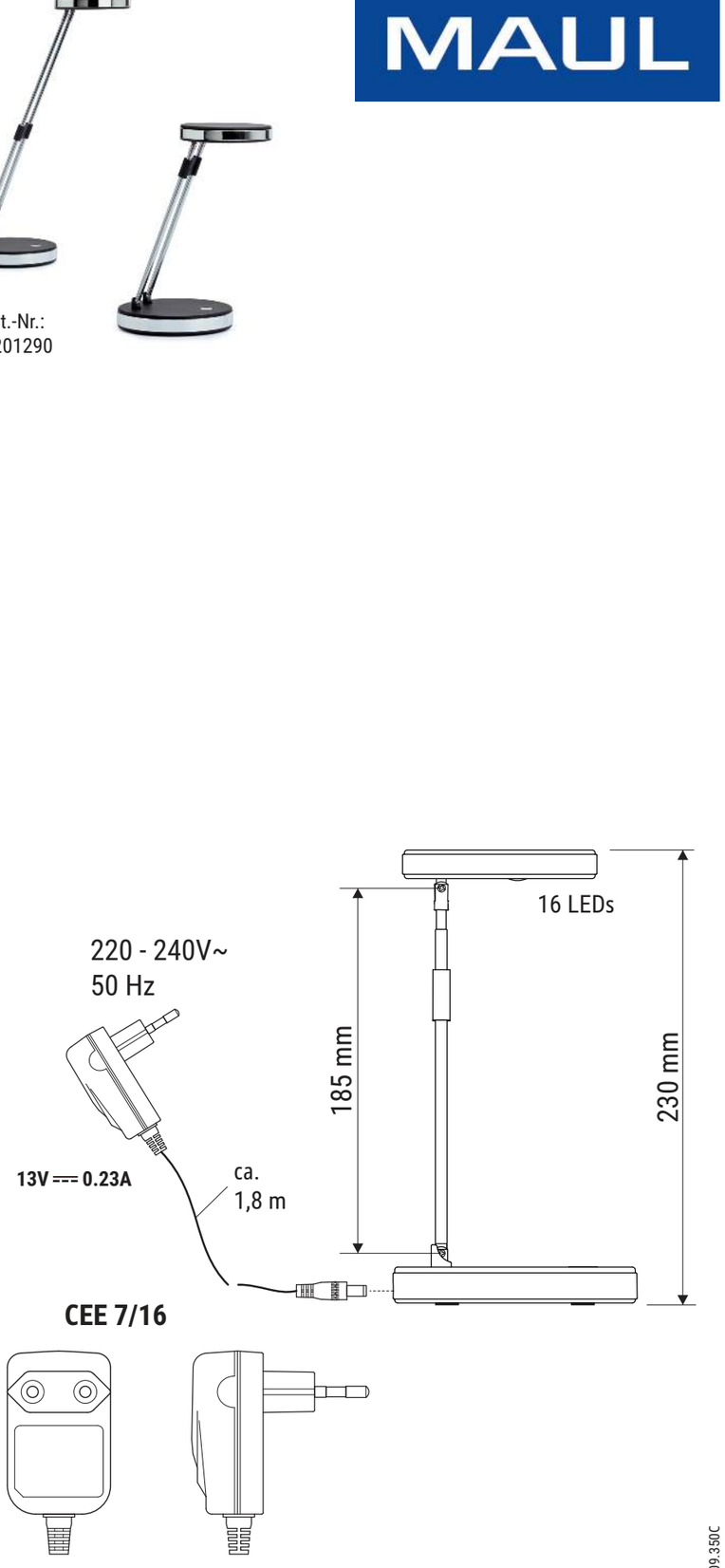

Abmaße Produkt: L x B x H
125 x 125 x 375 mm (bei einer Arbeitshöhe von 360 mm)
Gewicht: 0,620 kg

Verp. Abmaße : L x B x H
310 x 140 x 50 mm
Gewicht kompl.: 0,756 kg

23.04.2021 K. Ehret

8201209.350C

zusammengeklappt

