Technisches Datenblatt / Technical Datasheet
Art.-No. 94026



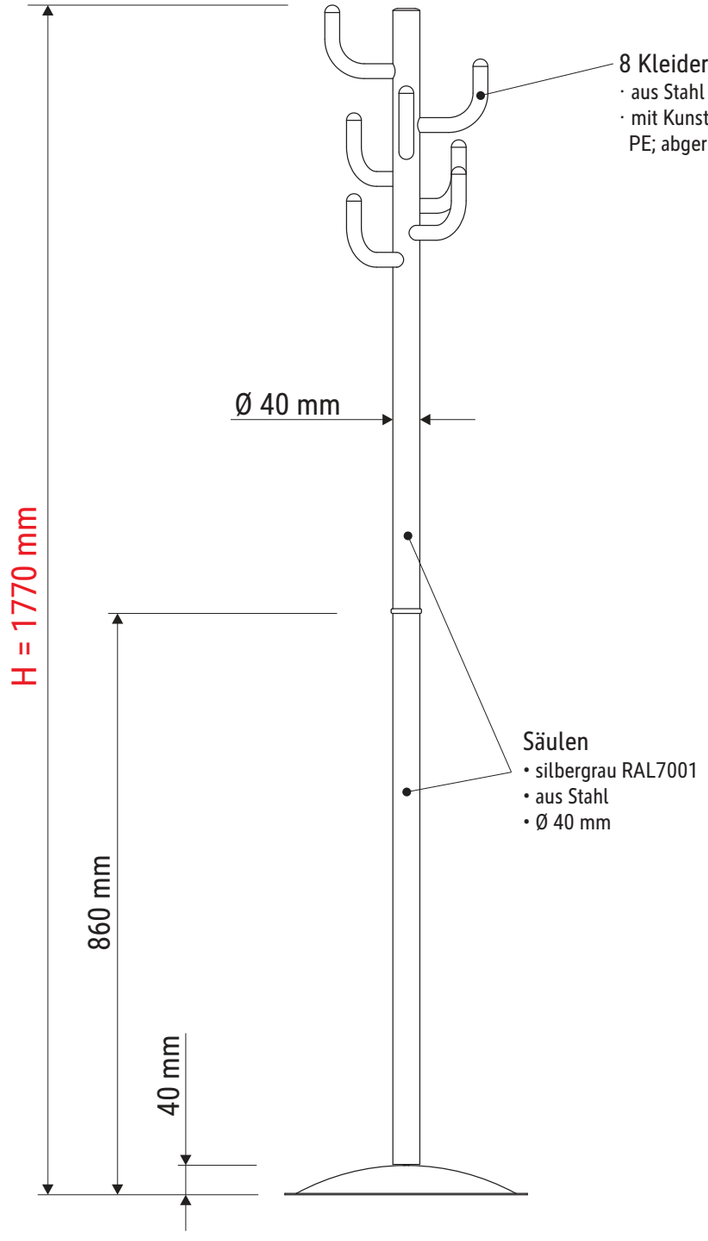

8 Kleiderhaken
· aus Stahl (silbergrau gepulvert)
· mit Kunststoffköpfen aus bruchfesten PE; abgerundet; Ø 22 mm

Säulen
• silbergrau RAL7001
• aus Stahl
• Ø 40 mm

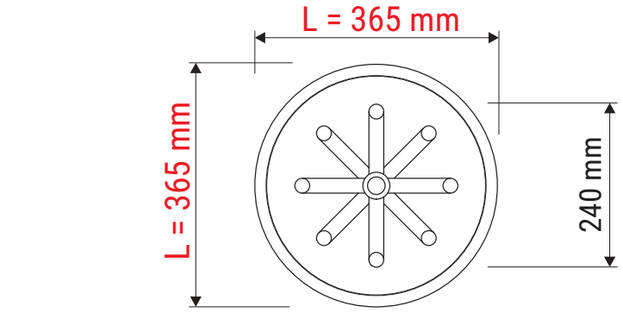

Abmaße Produkt: L x B x H
365 x 365 x 1770 mm
Gewicht: 5,776 kg

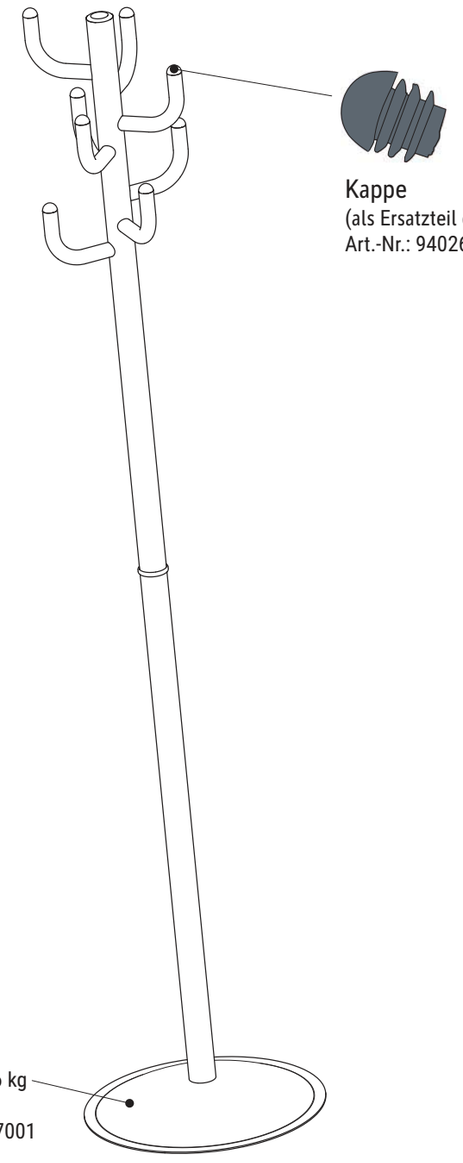

Kappe
(als Ersatzteil erhältlich:
Art.-Nr.: 9402682.010)

Fuß
• Ø 365 mm
• Gewicht: ca. 2,6 kg
• aus Stahl
• silbergrau RAL7001

(als Ersatzteil lieferbar: Art.-Nr.: 9401009.100)

Inhalt:



1 x SW 13	1 x M8x40
1 x	2 x
2 x	2 x M4x30
2 x	1 x

Verp. Abmaße : L x B x H (1 Stck. im Karton)
935 x 490 x 80 mm
Gewicht kompl.: 7,067 kg

04.02.2025 K. Ehret

9402609.350