Technisches Datenblatt / Technical Datasheet
Art.-No. 82348



Art.-Nr.:
8234802



Art.-Nr.:
8234890

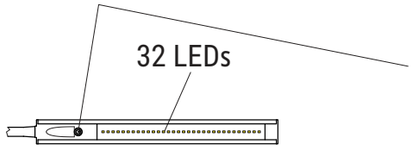

ON / OFF
4 Stufen Dimmung

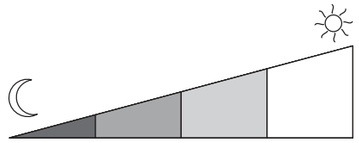

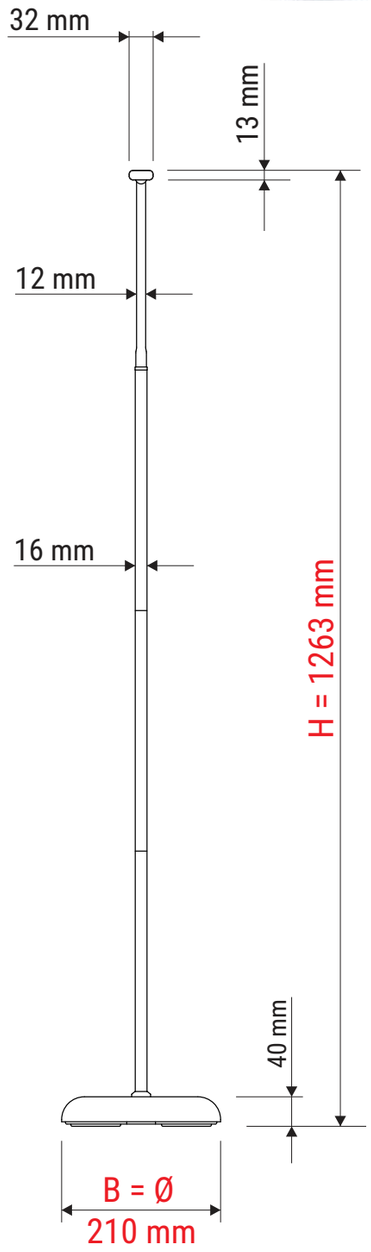

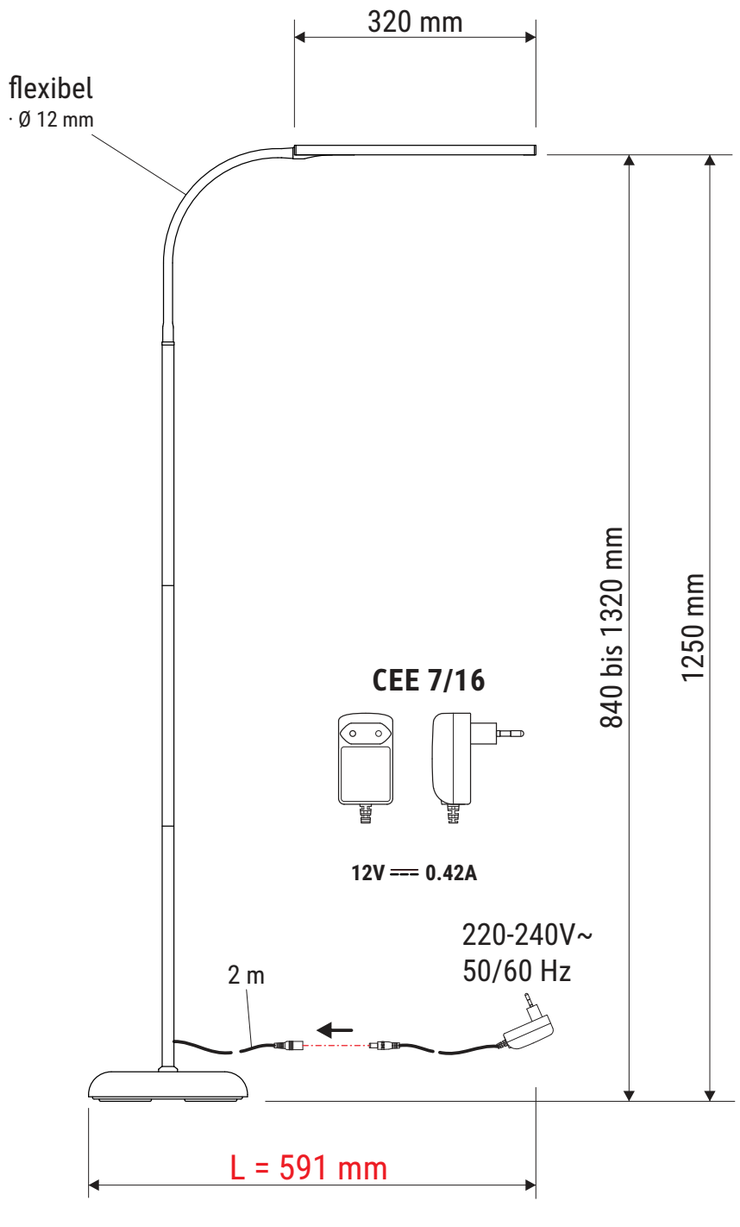

Arm:
· Metall
· Oberfläche gummiert

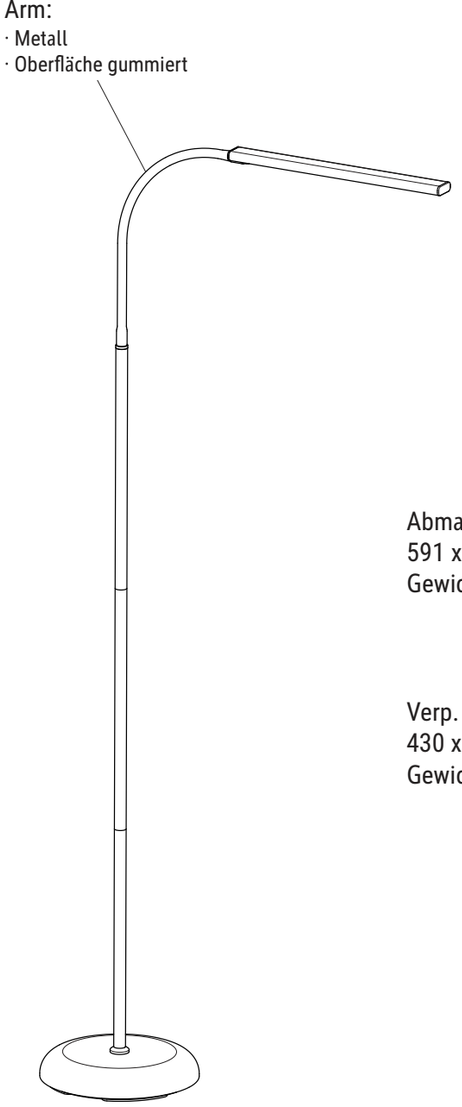

Abmaße Produkt: L x B x H
591 x 210 x 1263 mm
Gewicht: 2,825 kg

Verp. Abmaße : L x B x H
430 x 265 x 125 mm
Gewicht kompl.: 3,200 kg

14.10.2021 K. Ehret

8234809.350C