# Technisches Datenblatt / Technical Datasheet Art.-No. 82017


Art.-Nr.: 8201702


Art.-Nr.: 8201732


Art.-Nr.: 8201752


Art.-Nr.: 8201790


Art.-Nr.: 8201795

Abmaße Produkt: L x B x H
265 x 106 x 375 mm
(bei einer Arbeitshöhe von 360 mm)
Gewicht: 0,665 kg

Verp. Abmaße : L x B x H
265 x 220 x 130 mm
Gewicht kompl.: 0,912 kg

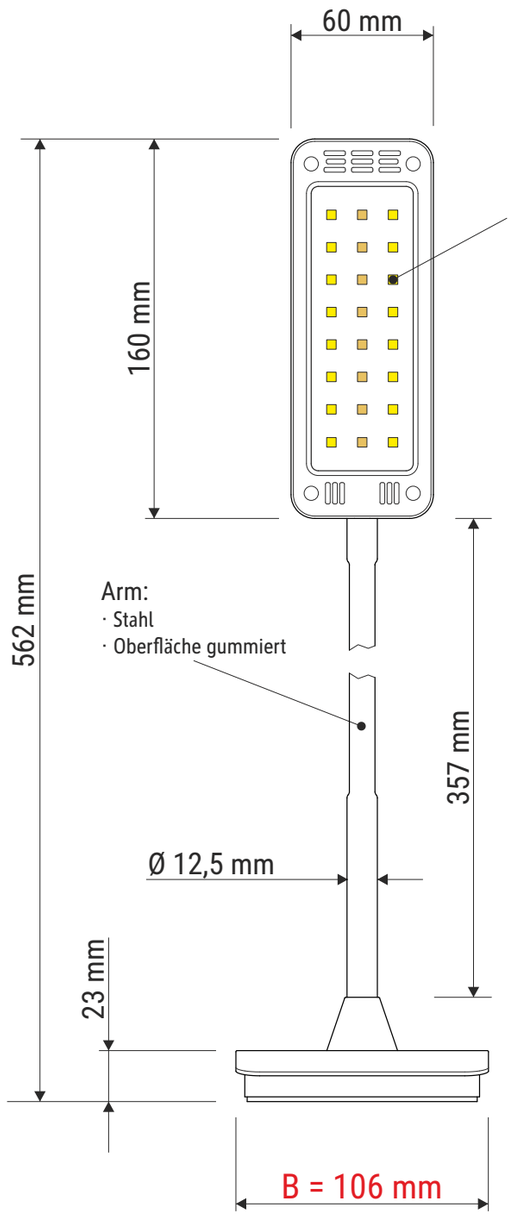


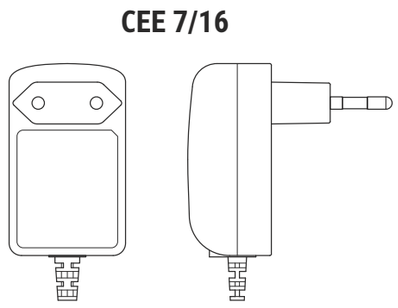


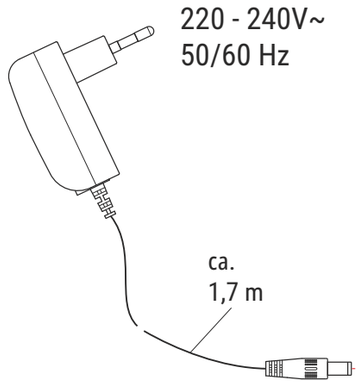


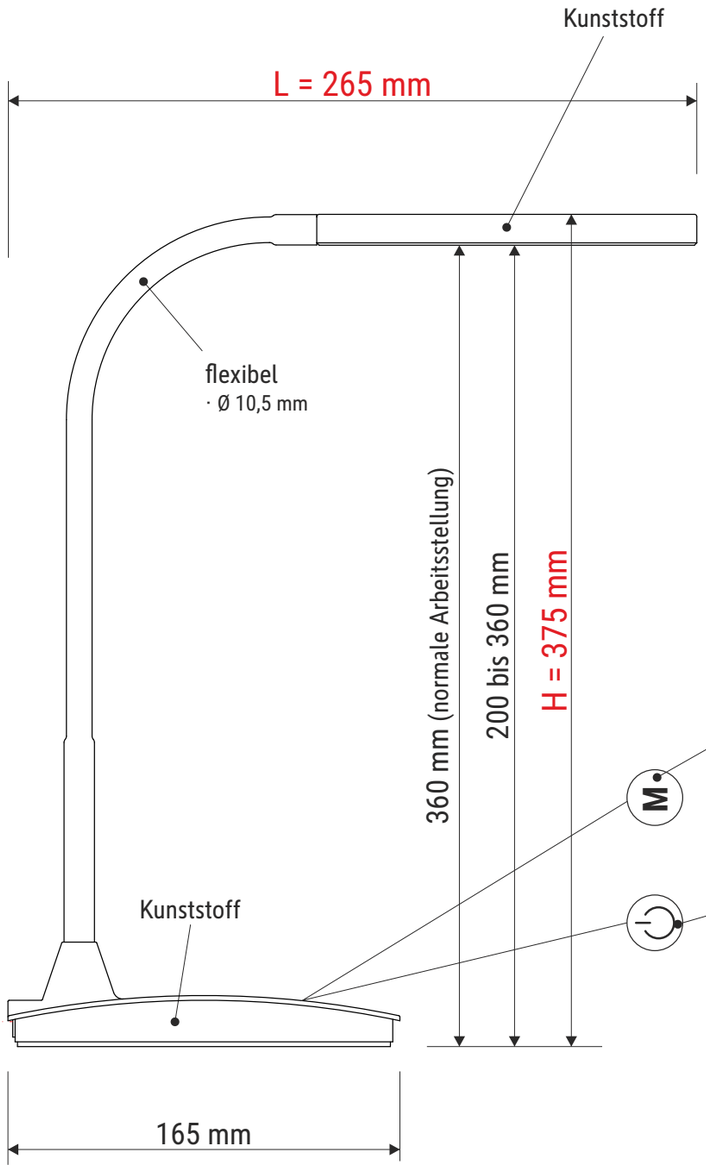





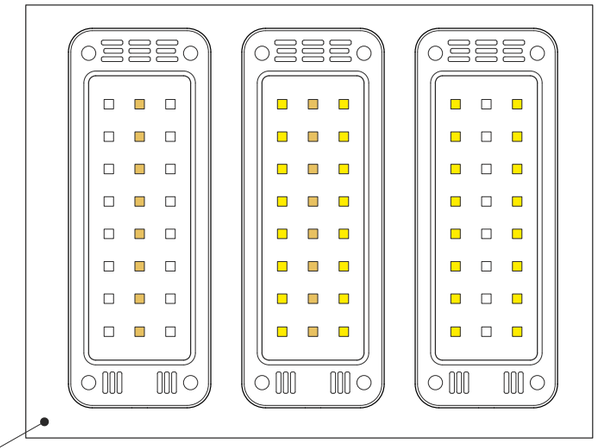

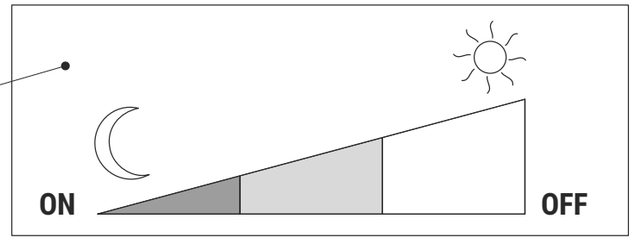


03.05.2024 K. Ehret

8201709.350G