Technisches Datenblatt
Artikel-Nr. 82150



MAUL

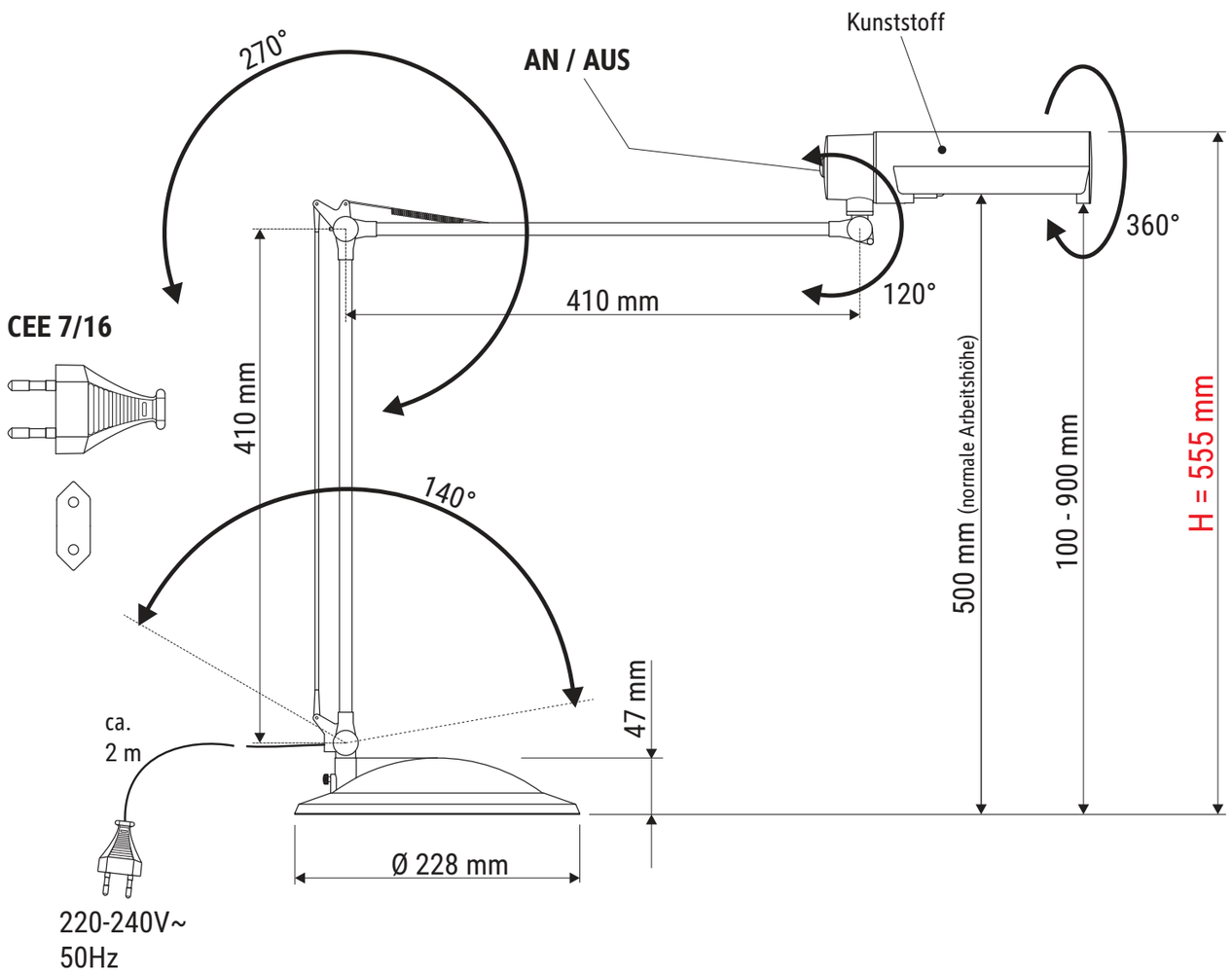

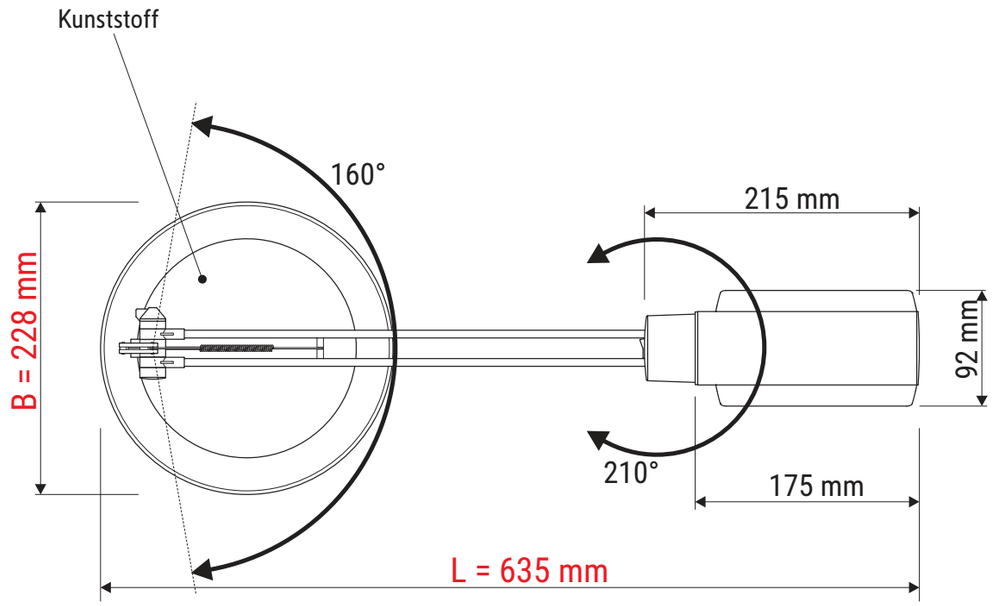

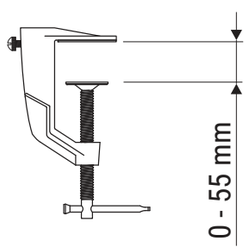

Abmaße Produkt: Länge x Breite x Höhe
635 x 228 x 555 mm (Arme senkrecht + waagerecht 90° zueinander)
Gewicht: 2,746 kg

Verpackungs-Abmaße: L x B x H (1 Stck. im Karton)
505 x 280 x 160 mm
Gewicht kompl.: 3,568 kg

31.07.2026 K. Ehret
8215009.350F

Technical Datasheet
Item number 82150



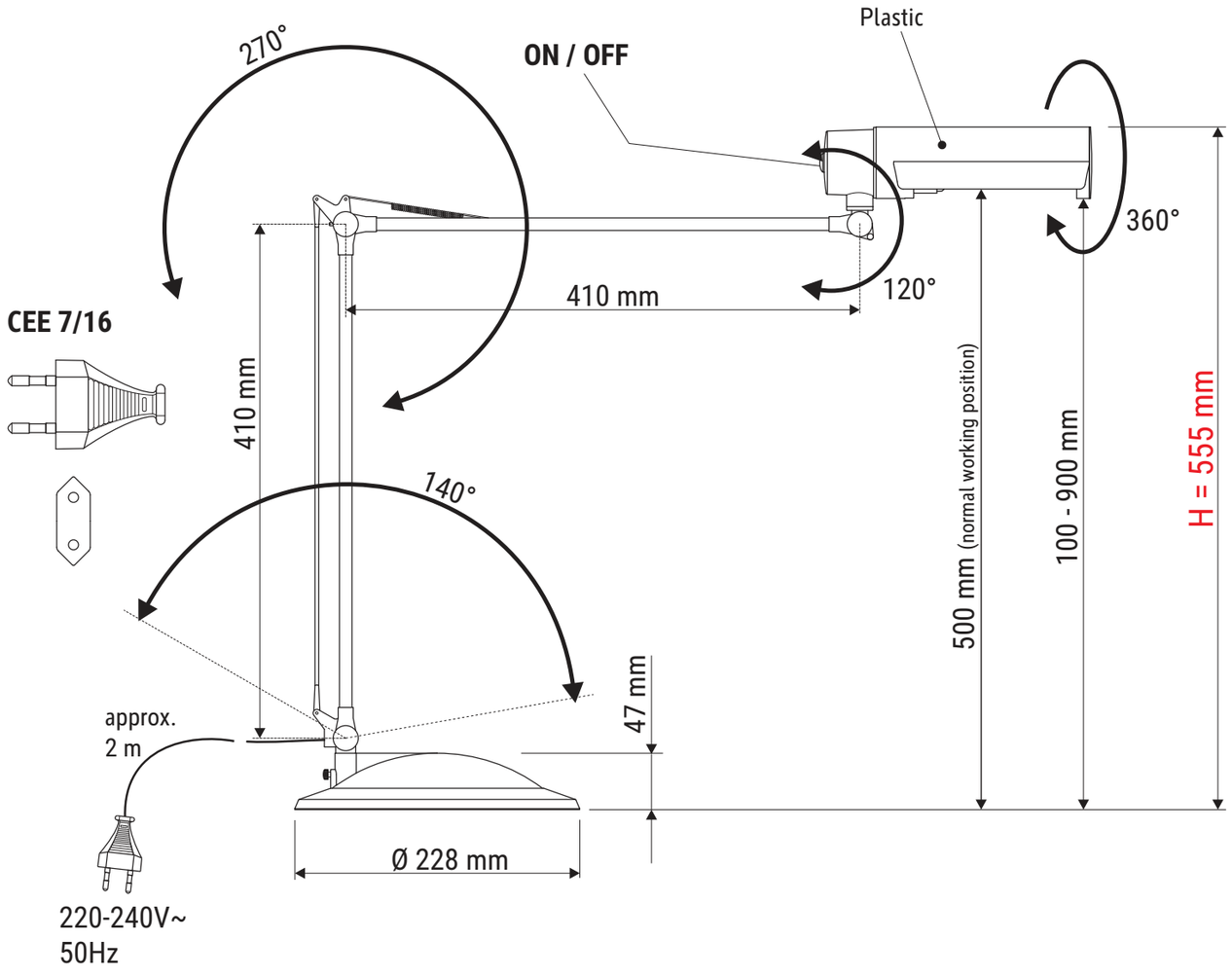

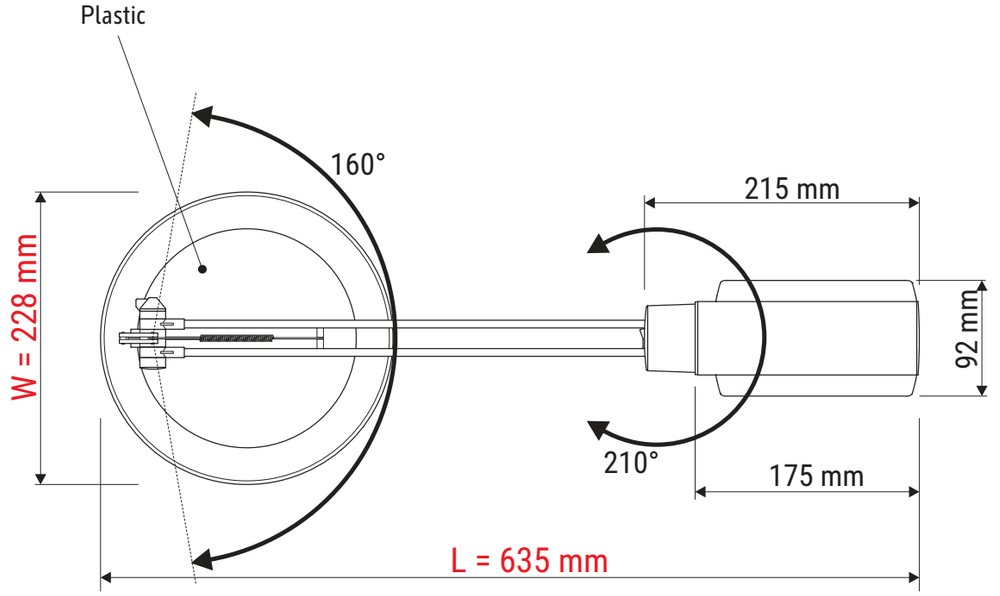

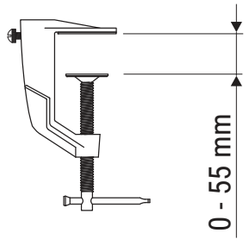

Product dimensions: Length x Width x Height
635 x 228 x 555 mm (Arms vertical and horizontal, at a 90° angle to each other)
Weight: 2,746 kg

Packaging dimensions: L x W x H (1 pc. per carton)
505 x 280 x 160 mm
Total weight: 3,568 kg

31.07.2026 K. Ehret 8215009.350F

Fiche technique
Numéro d'article 82150



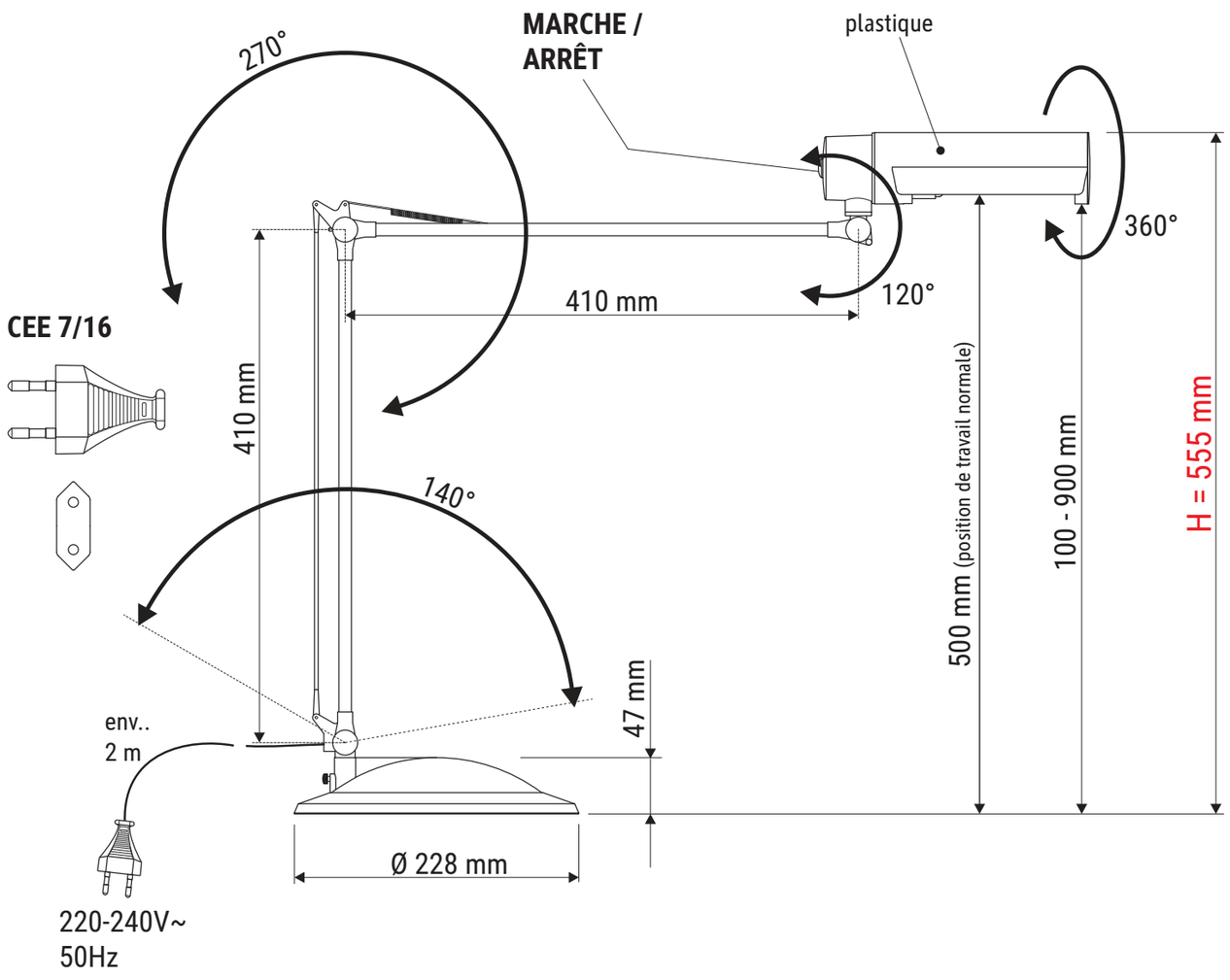

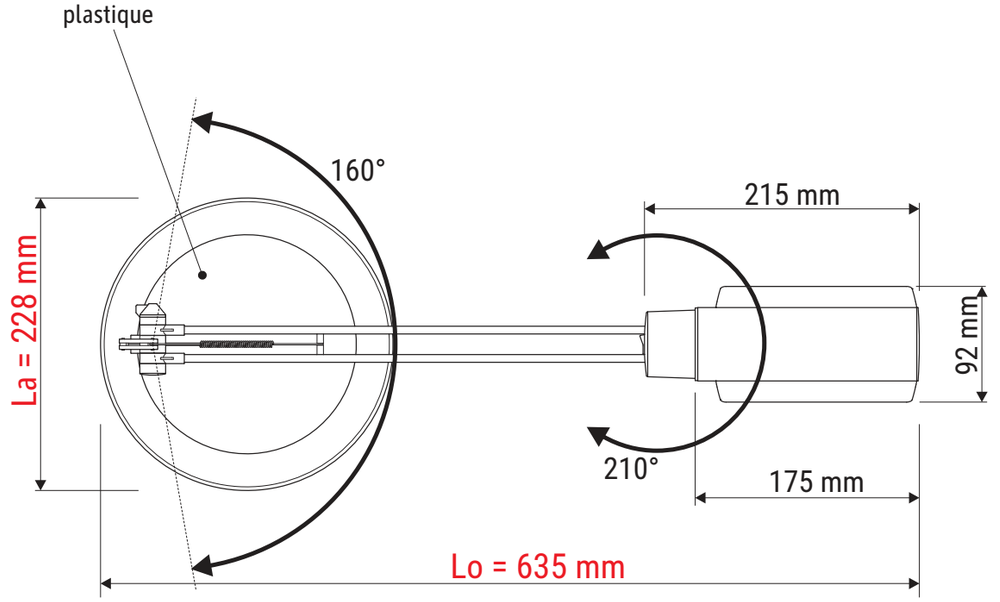

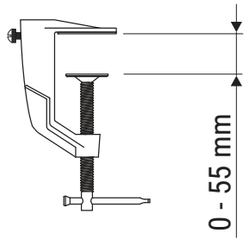

Dimensions du produit: Longueur x Largeur x Hauteur
635 x 228 x 555 mm (Bras verticaux + horizontaux, formant un angle de 90° l'un par rapport à l'autre)
Poids: 2,746 kg

Dimensions d'emballage: Lo x La x H (1 pce. par carton)
505 x 280 x 160 mm
Poids total: 3,568 kg

31.07.2026 K. Ehret 8215009.350F

Scheda tecnica
Numero articolo 82150



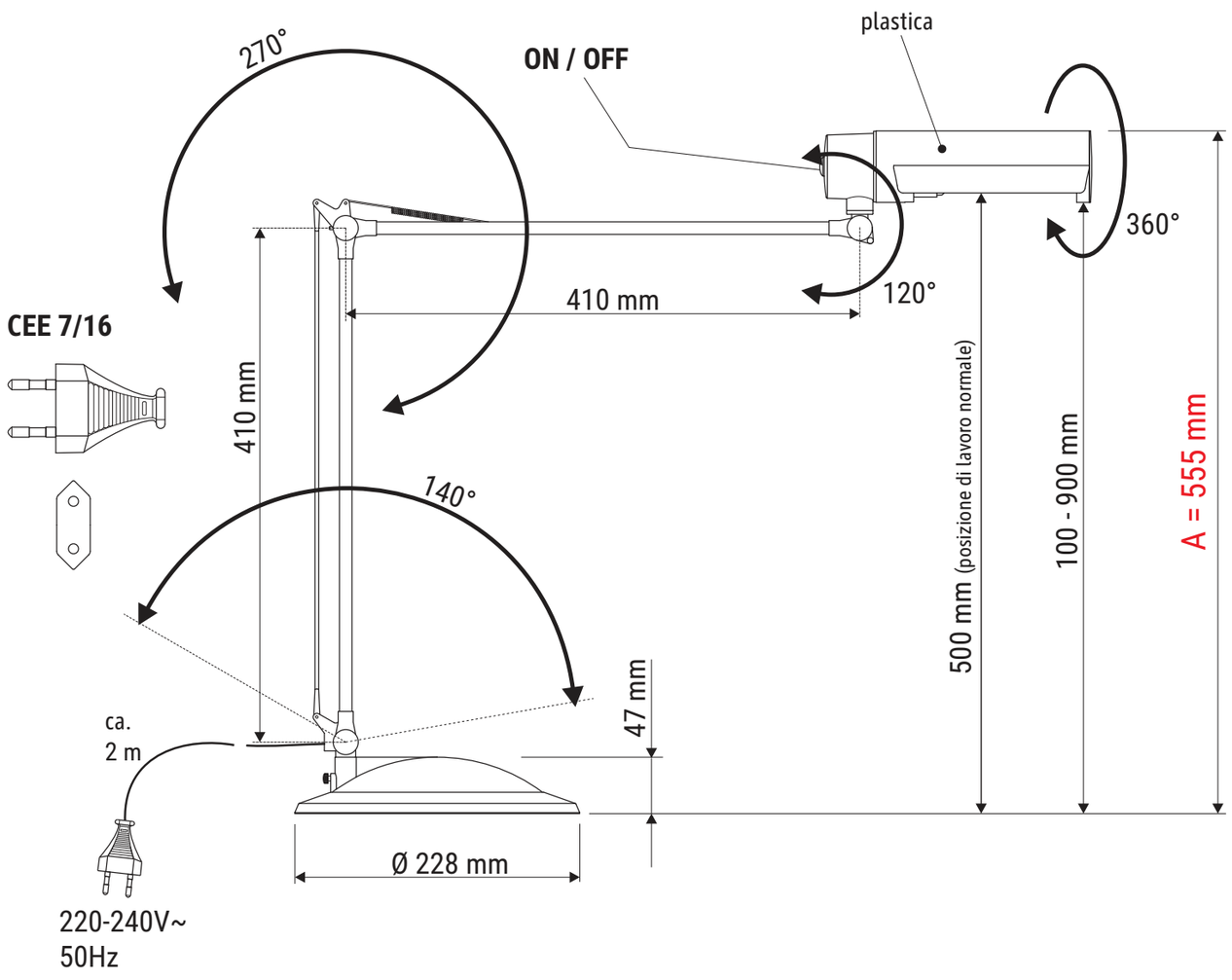

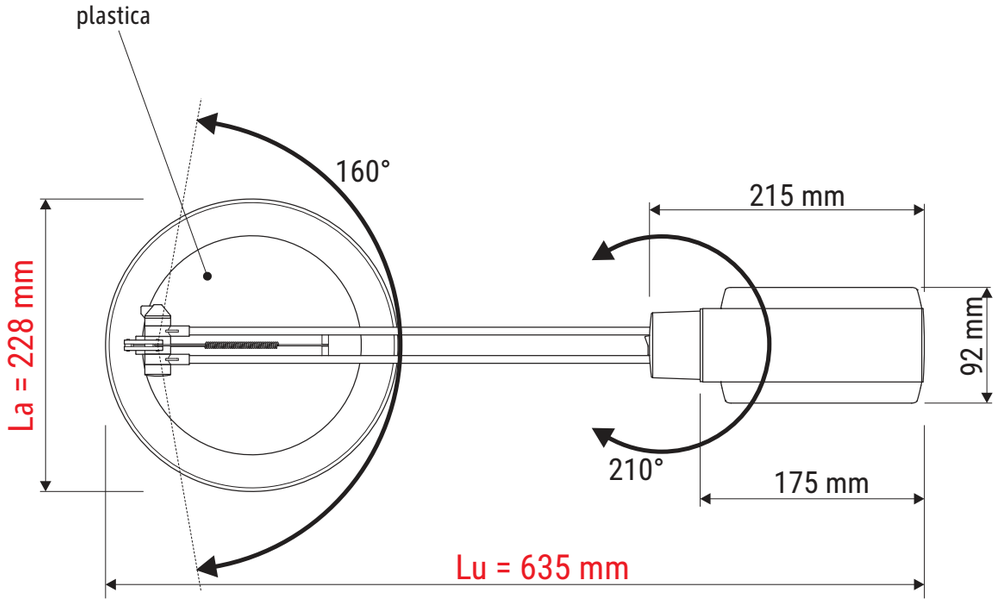

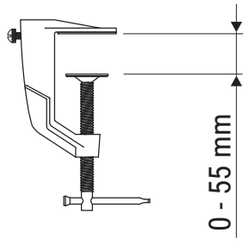

Dimensioni del prodotto: Lunghezza x Larghezza x Altezza
635 x 228 x 555 mm (Braccia in posizione verticale e orizzontale, a 90° l'una rispetto all'altra)
Peso: 2,746 kg

Dimensioni dell'imballaggio: Lu x La x A (1 pz. per cartone)
505 x 280 x 160 mm
Peso totale: 3,568 kg

31.07.2026 K. Ehret 8215009.350F