Technisches Datenblatt / Technical Datasheet
Art.-No. 94070

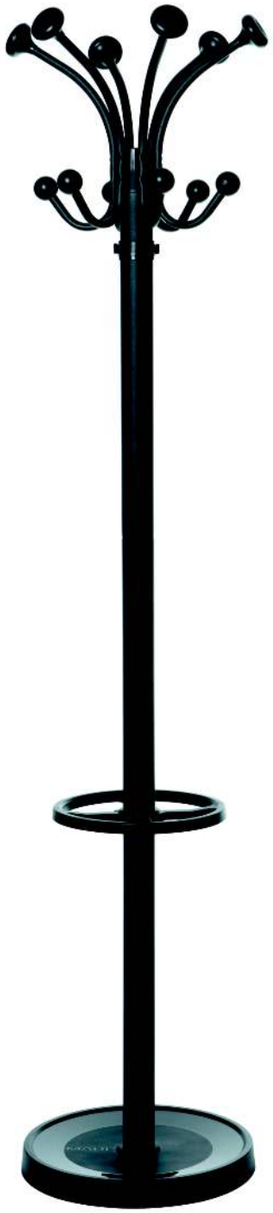

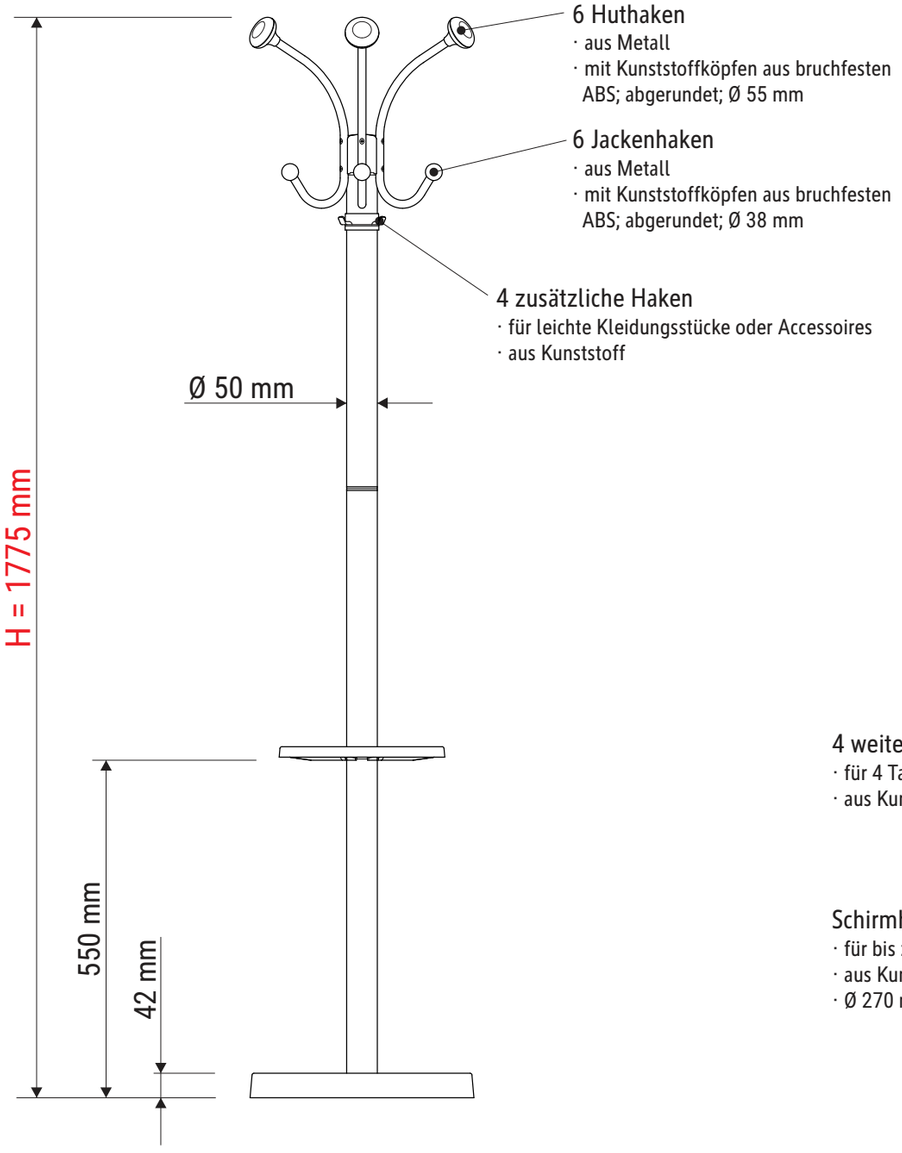

6 Huthaken
· aus Metall
· mit Kunststoffköpfen aus bruchfesten ABS; abgerundet; Ø 55 mm

6 Jackenhaken
· aus Metall
· mit Kunststoffköpfen aus bruchfesten ABS; abgerundet; Ø 38 mm

4 zusätzliche Haken
· für leichte Kleidungsstücke oder Accessoires
· aus Kunststoff

· Krone drehbar
· Fuß glänzend mit matt erodierter Fläche, kratzhemmend für Schirmspitzen

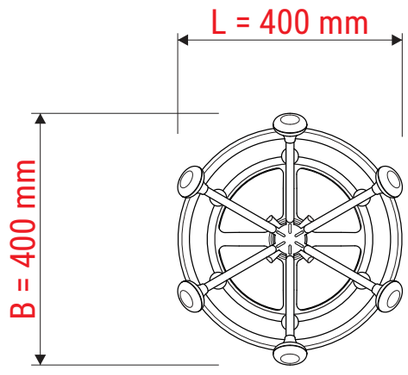

Abmaße Produkt: L x B x H
400 x 400 x 1775 mm
Gewicht: 9,980 kg

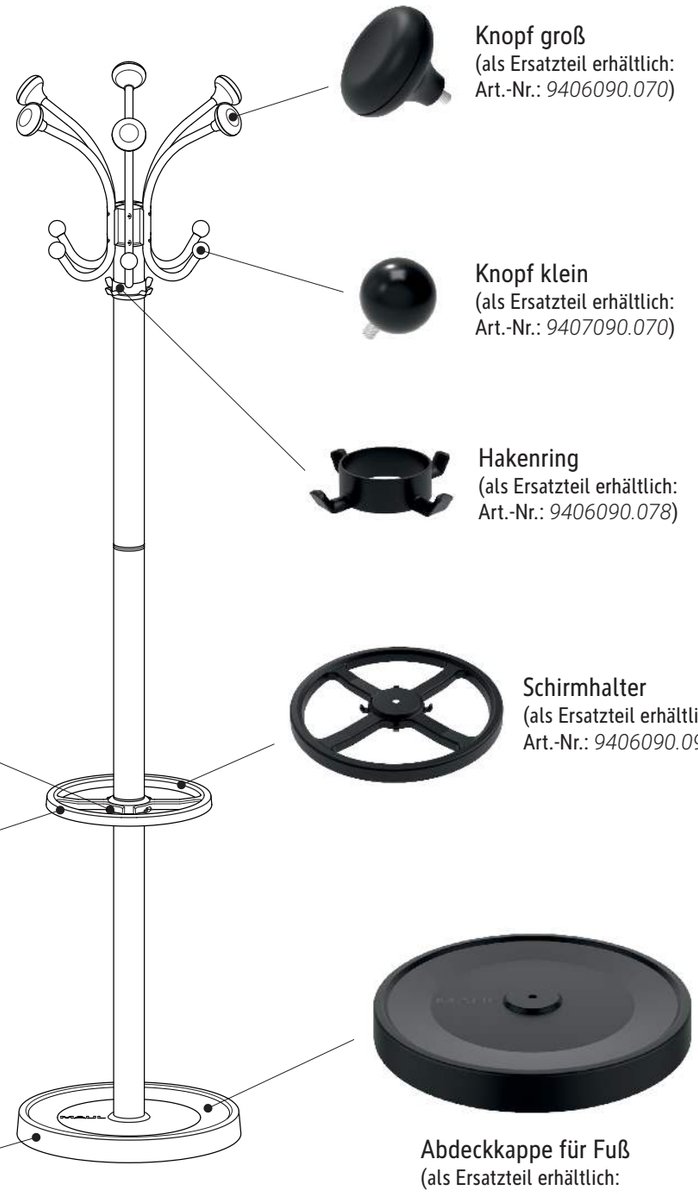

Knopf groß
(als Ersatzteil erhältlich: Art.-Nr.: *9406090.070*)

Knopf klein
(als Ersatzteil erhältlich: Art.-Nr.: *9407090.070*)

Hakenring
(als Ersatzteil erhältlich: Art.-Nr.: *9406090.078*)

4 weitere Haken
· für 4 Taschenschirme
· aus Kunststoff

Schirmhalter
· für bis zu 8 Schirme
· aus Kunststoff
· Ø 270 mm

Schirmhalter
(als Ersatzteil erhältlich: Art.-Nr.: *9406090.090*)

Fuß
· Ø 365 mm
· Gewicht: ca. 6 kg
· aus Beton
· mit Kunststoff-Abdeckung
· mit Bodenschonern aus Filz

Abdeckkappe für Fuß
(als Ersatzteil erhältlich: Art.-Nr.: *9406090.080*)

Verp. Abmaße : L x B x H (1 Stck. im Karton)
590 x 400 x 150 mm
Gewicht kompl.: 11,613 kg

22.02.2021 K. Ehret

9407009.350