

Art.-Nr.:
8263602



Art.-Nr.:
8263690

Technisches Datenblatt / Technical Datasheet
Art.-No. 82636

MAUL

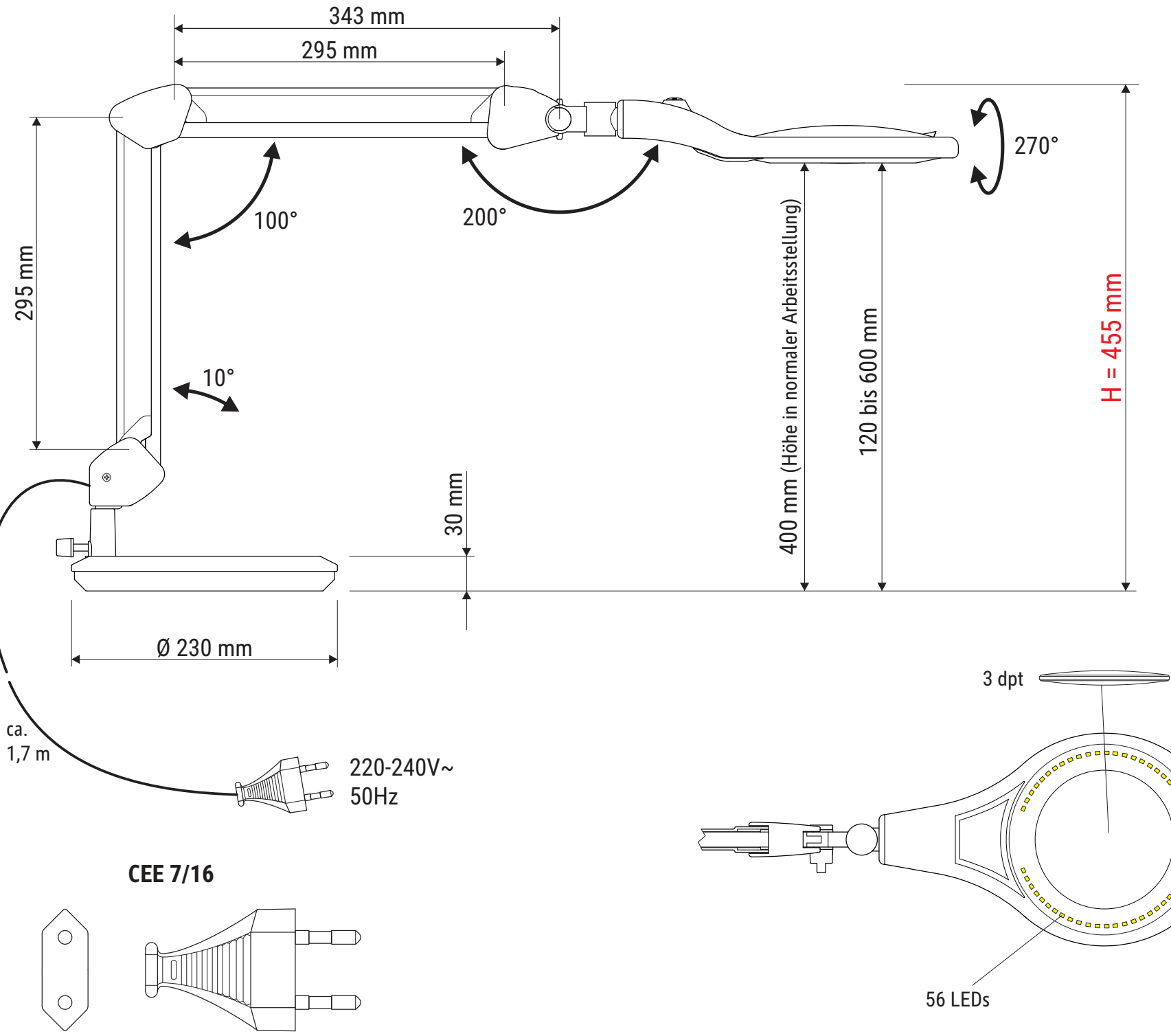

CEE 7/16

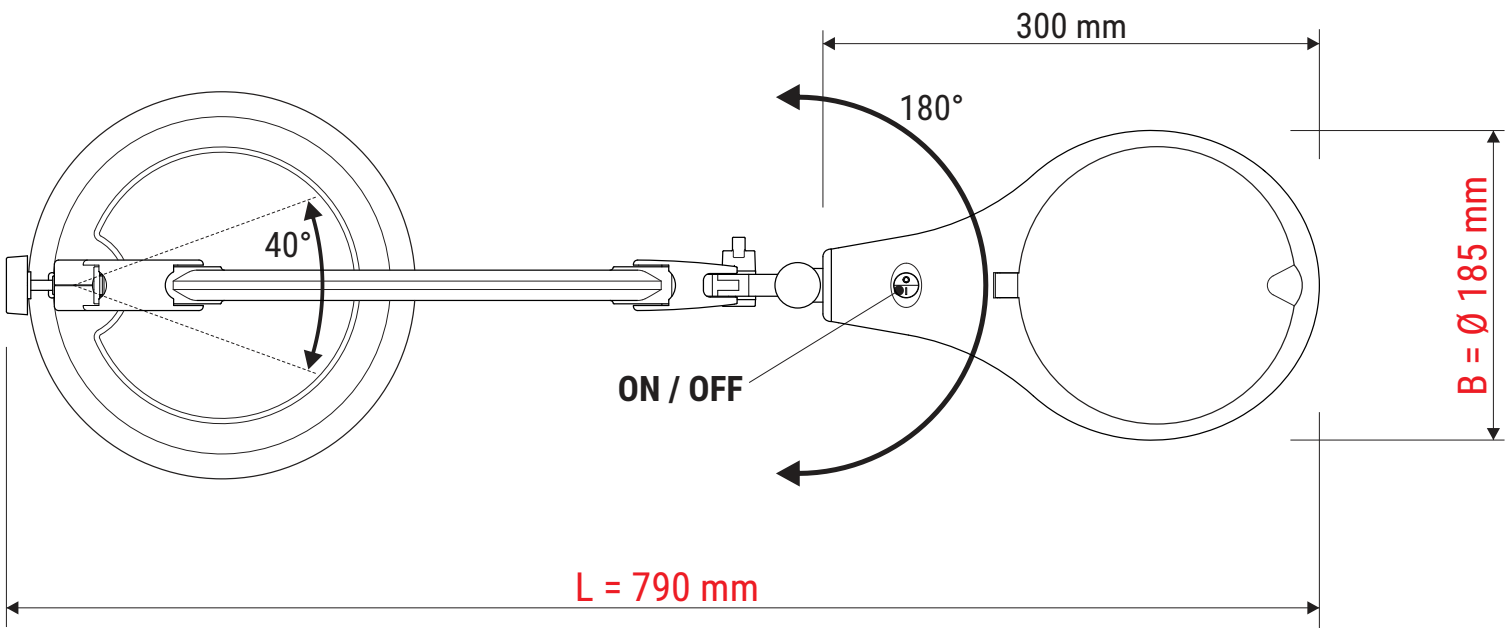

Abmaße Produkt: L x B x H
790 x 185 x 455 mm
(Arme senkrecht + waagerecht 90° zueinander)
Gewicht: 6,553 kg

Verp. Abmaße : L x B x H
450 x 410 x 110 mm
Gewicht kompl.: 7,555 kg

09.02.2022 K. Ehret

8263609.350