Technisches Datenblatt / Technical Datasheet
Art.-No. 94211

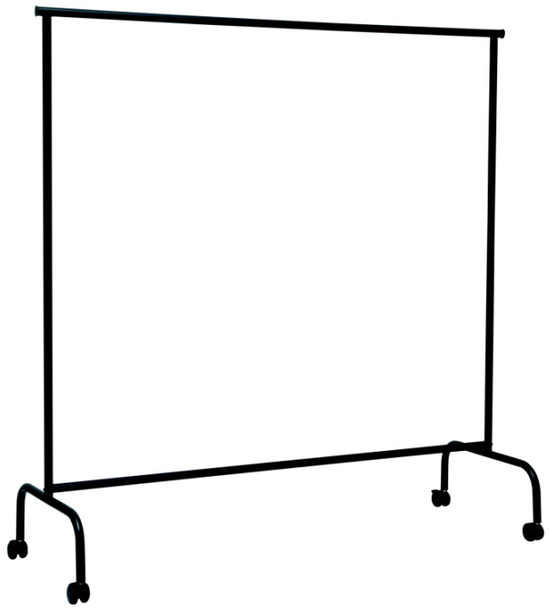

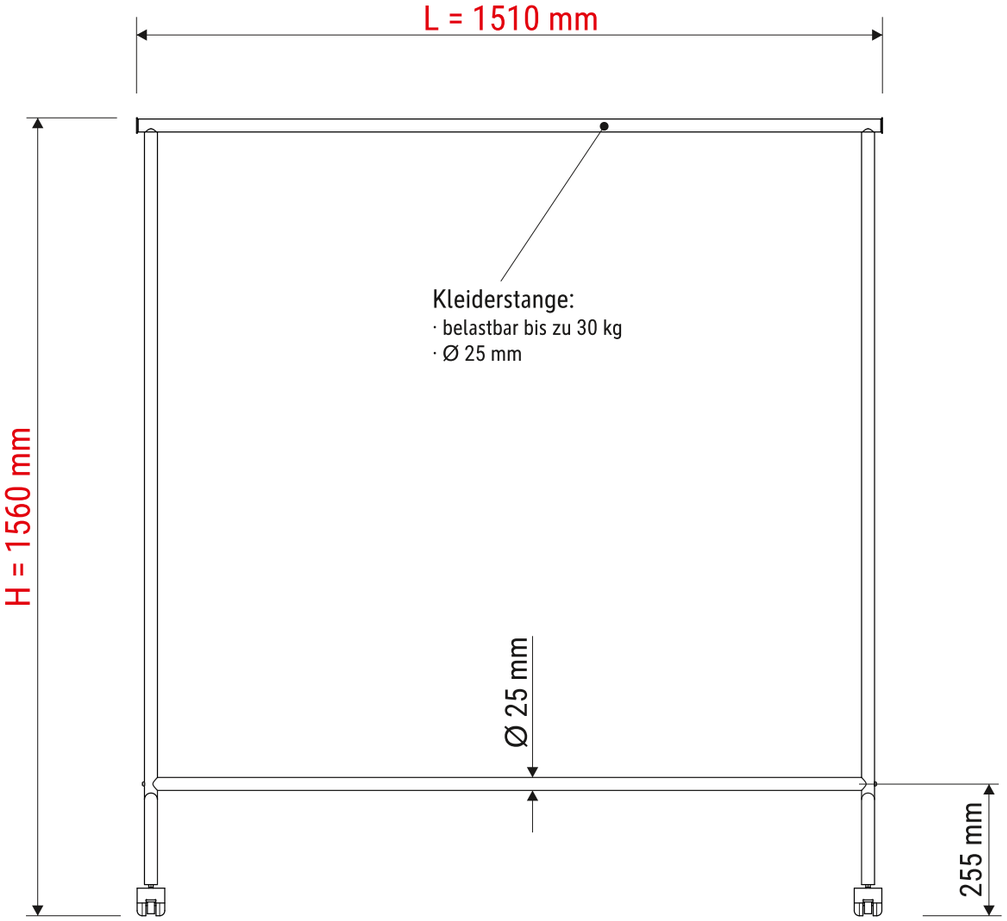

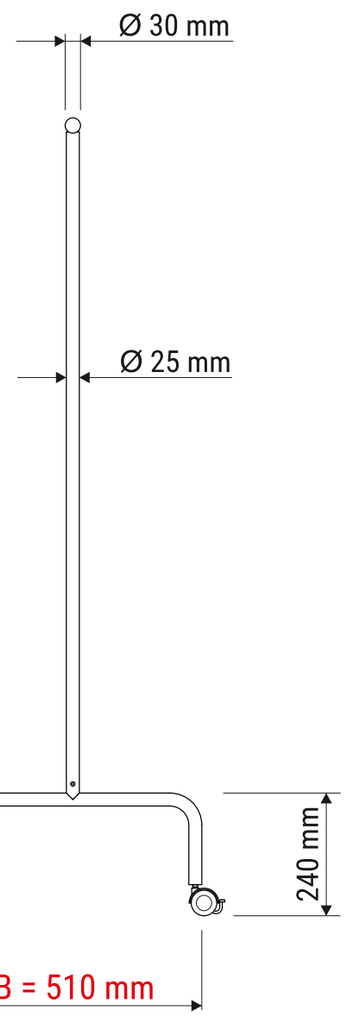

· aus pulverbeschichtetem Metall
· mattschwarz (RAL9004)

Ansicht von oben

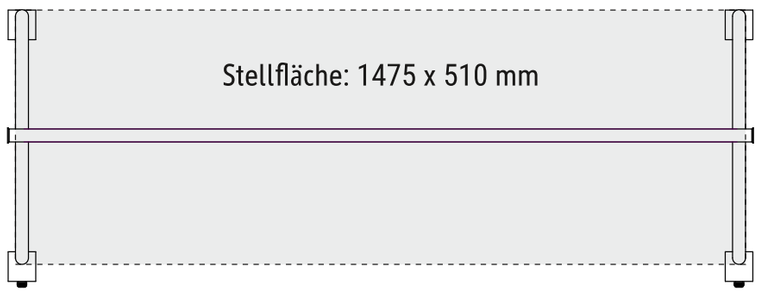

Verp. Abmaße : L x B x H
1530 x 520 x 70 mm
Gewicht kompl.: 7,467 kg

Abmaße Produkt: L x B x H
1510 x 510 x 1560 mm
Gewicht: 6,157 kg

26.01.2021 K. Ehret

9421109.350

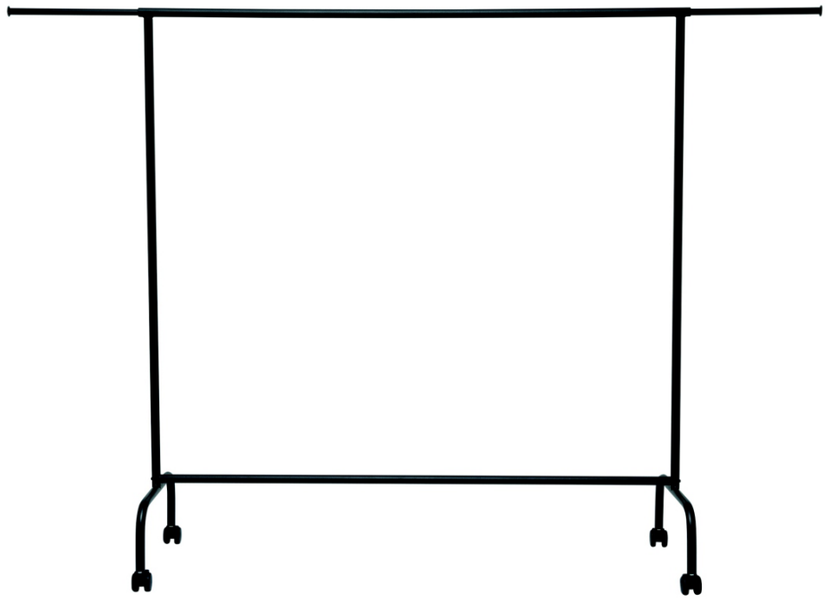

Technisches Datenblatt / Technical Datasheet
Art.-No. 94211

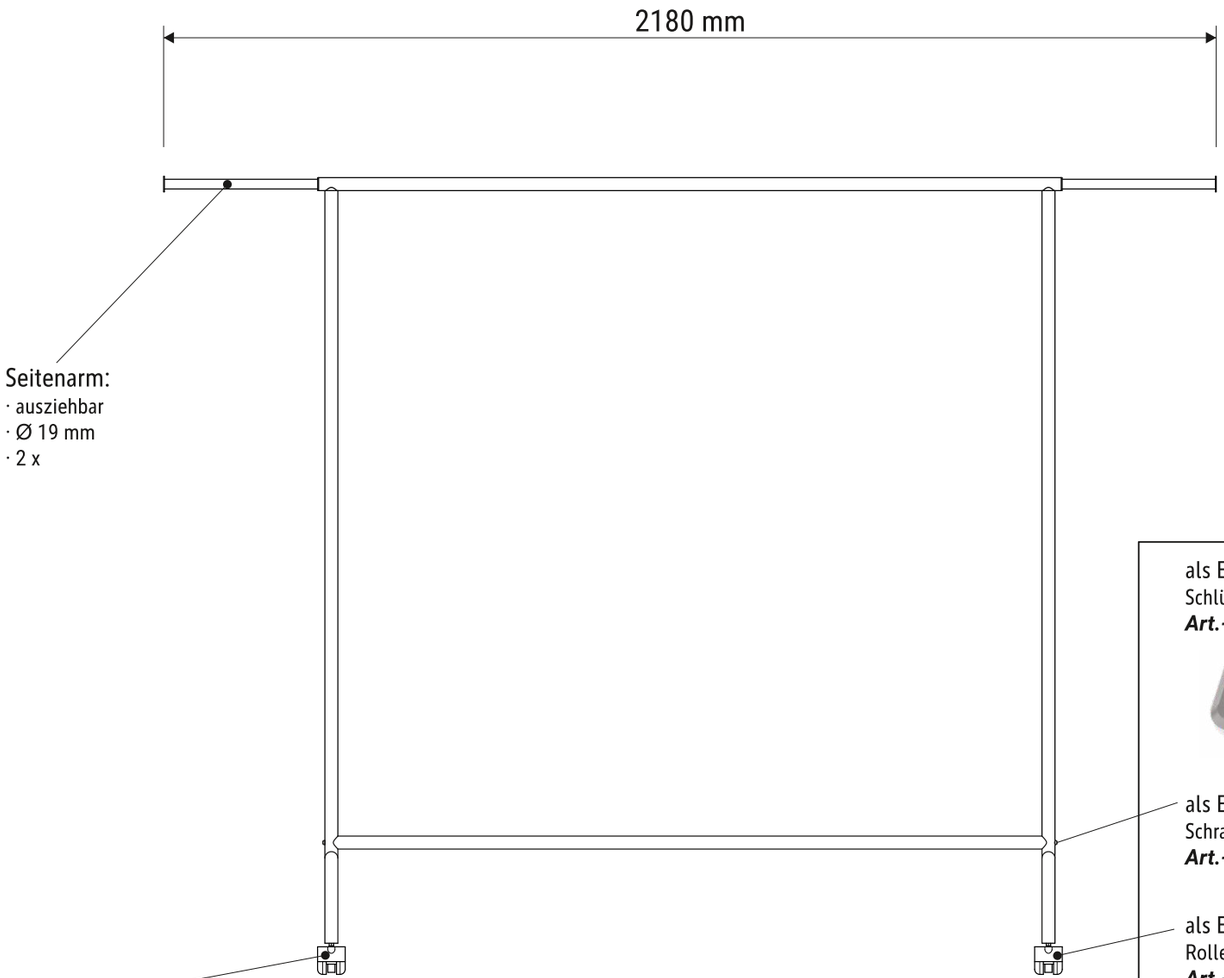

Seitenarm:
· ausziehbar
· Ø 19 mm
· 2 x

Doppel-Lenkrollen:
· 4 Stck.
(2 x mit und 2 x ohne Bremse)
· Ø 50 mm

als Ersatzteil lieferbar:
Schlüssel SW4
Art.-Nr.: 9304097.140



als Ersatzteil lieferbar:
Schraube M6 x 40
Art.-Nr.: W8360597.030

als Ersatzteil lieferbar:
Rollensatz inkl. Schlüssel
Art.-Nr.: 6459390.100