Technisches Datenblatt / Technical Datasheet
Art.-No. 82586



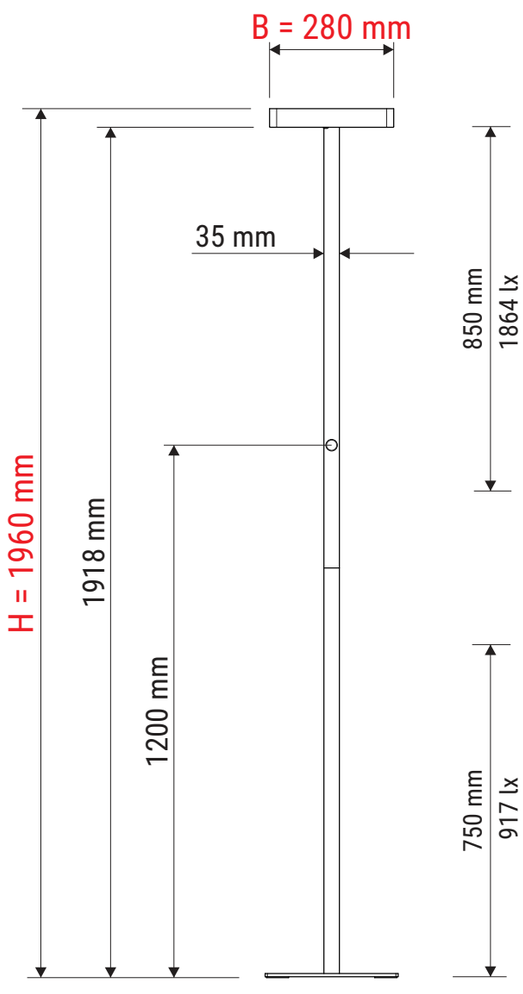

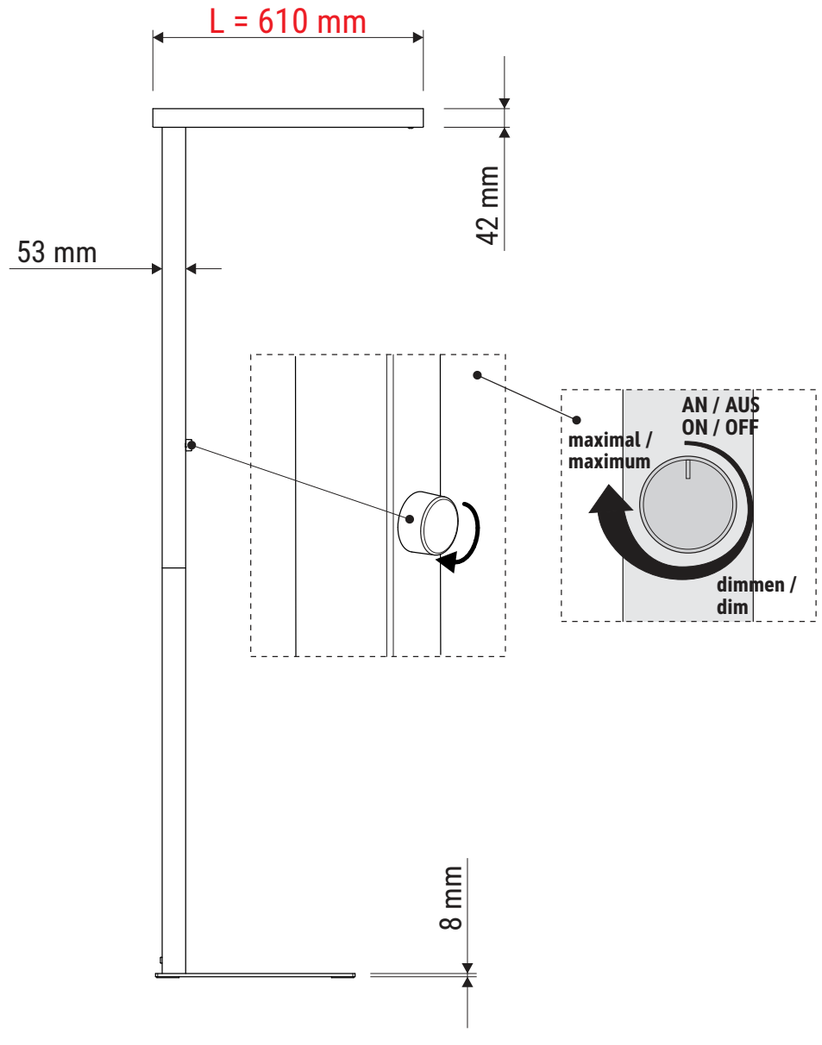

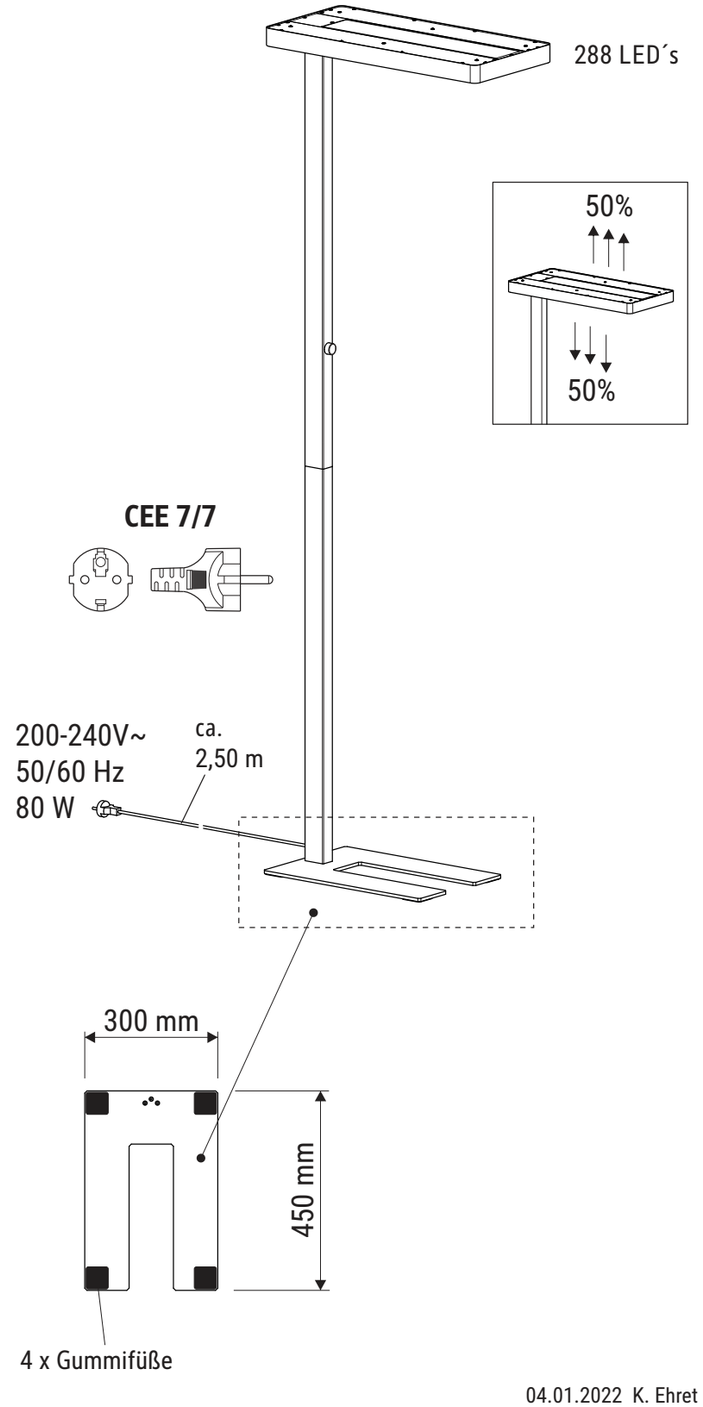

Abmaße Produkt: L x B x H
610 x 280 x 1960 mm
Gewicht: 11,954 kg

Verp. Abmaße : L x B x H
1195 x 390 x 170 mm
Gewicht kompl.: 14,457 kg

04.01.2022 K. Ehret

8258609.350E

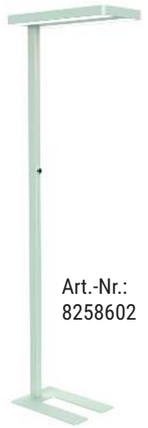

Art.-Nr.:
8258602



Art.-Nr.:
8258690



Art.-Nr.:
8258695

Technisches Datenblatt / Technical Datasheet
Art.-No. 82586

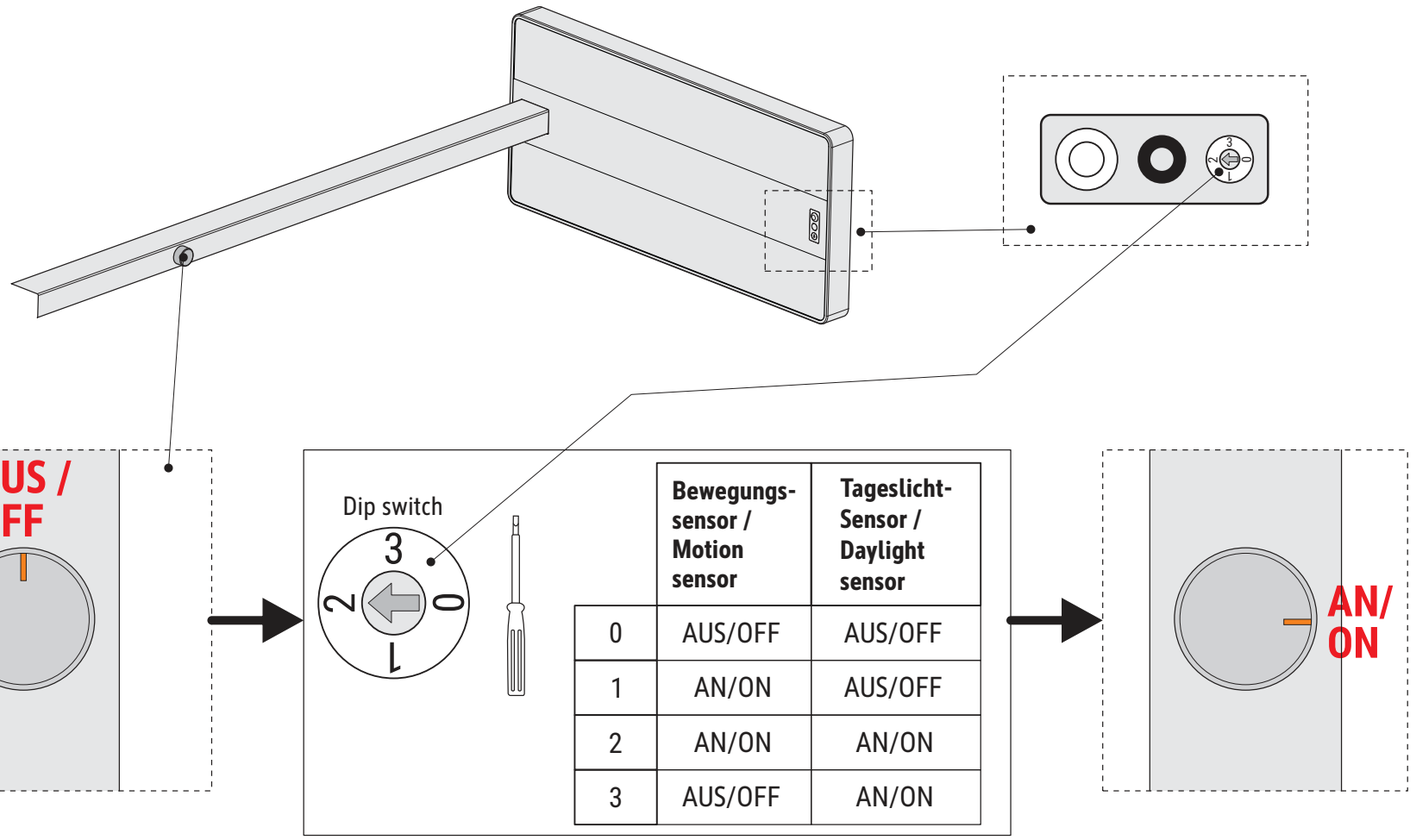

	Bewegungs-sensor / Motion sensor	Tageslicht-Sensor / Daylight sensor
0	AUS/OFF	AUS/OFF
1	AN/ON	AUS/OFF
2	AN/ON	AN/ON
3	AUS/OFF	AN/ON