Technisches Datenblatt / Technical Datasheet
Art.-No. 82587



Art.-Nr.:
8258702



Art.-Nr.:
8258790



Art.-Nr.:
8258795

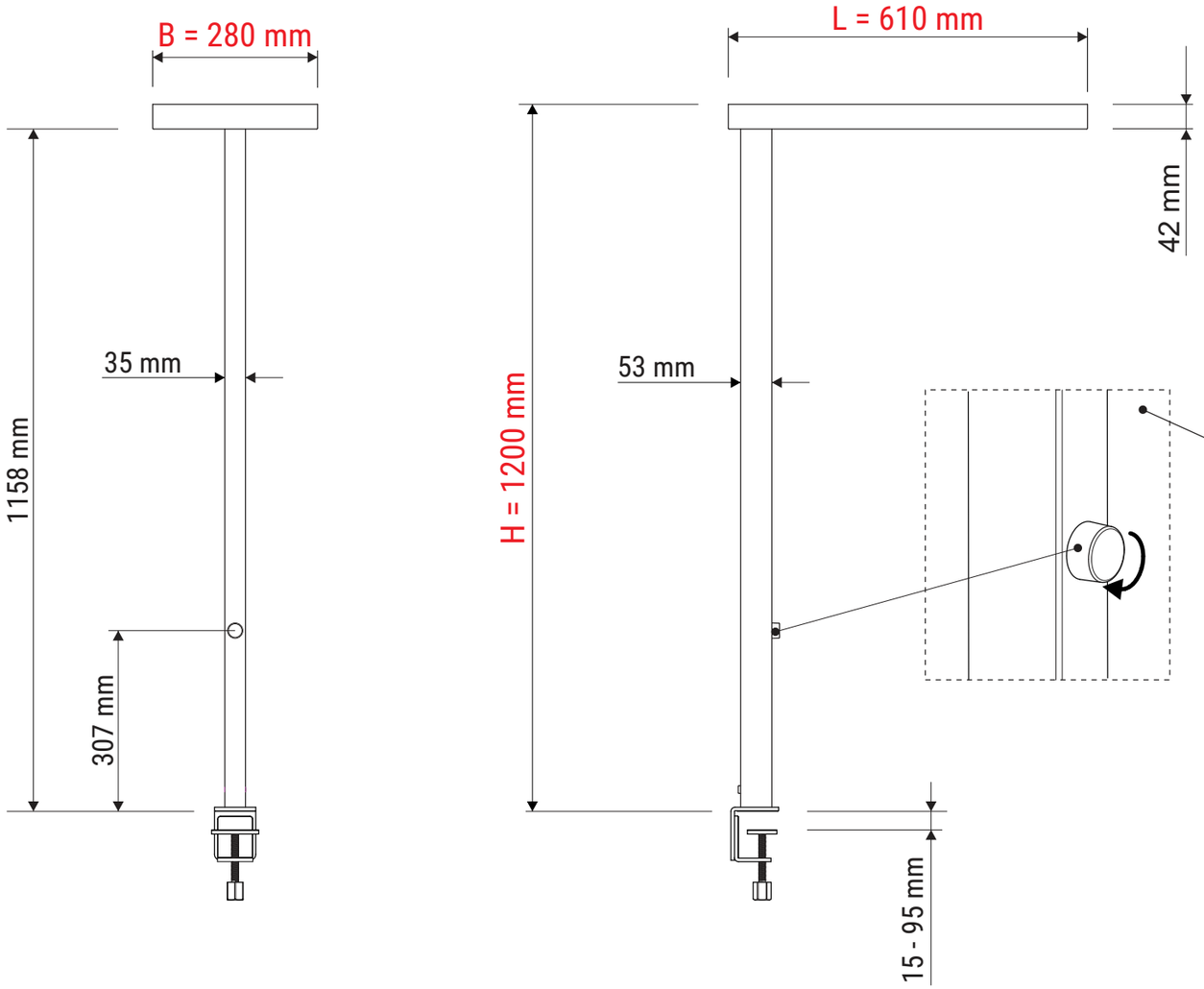

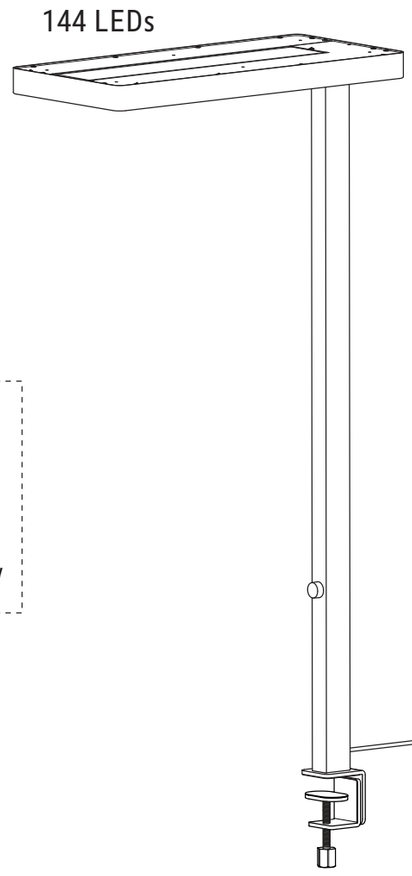

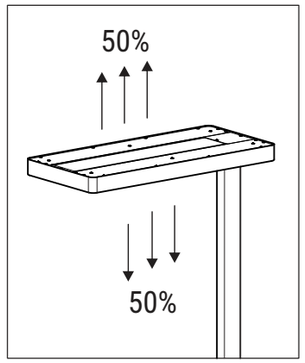

CEE 7/7

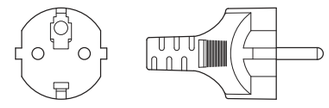

200-240V~
50/60 Hz
80 W

ca.
2,50 m

Abmaße Produkt: L x B x H
610 x 280 x 1200 mm
Gewicht: 6,100 kg

Verp. Abmaße : L x B x H
1410 x 465 x 120 mm
Gewicht kompl.: 8,367 kg

02.02.2022 K. Ehret

8258709.350B

Technisches Datenblatt / Technical Datasheet
Art.-No. 82587



Art.-Nr.:
8258702



Art.-Nr.:
8258790



Art.-Nr.:
8258795

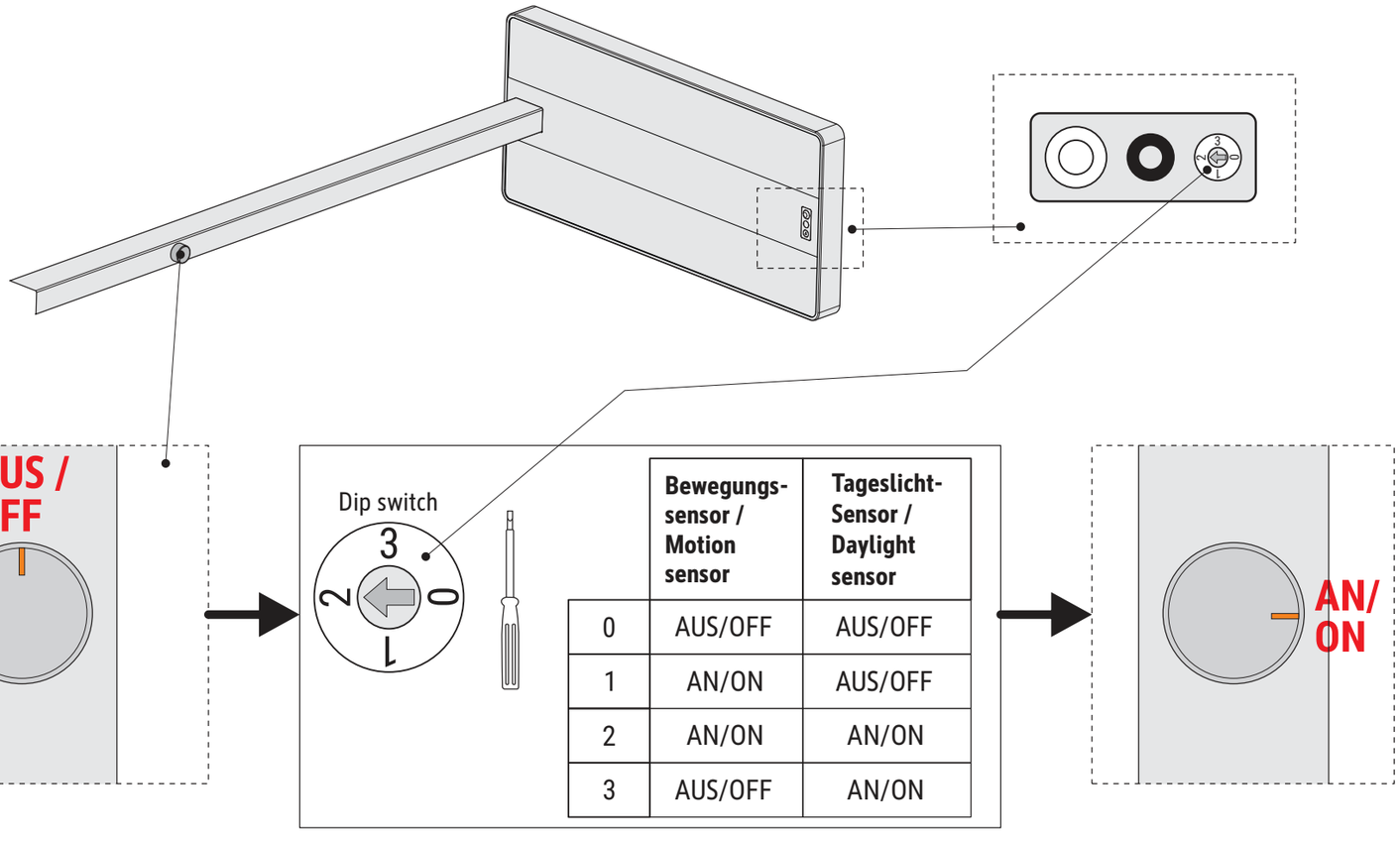

	Bewegungs-sensor / Motion sensor	Tageslicht-Sensor / Daylight sensor
0	AUS/OFF	AUS/OFF
1	AN/ON	AUS/OFF
2	AN/ON	AN/ON
3	AUS/OFF	AN/ON