Technisches Datenblatt / Technical Datasheet
Art.-No. 82571

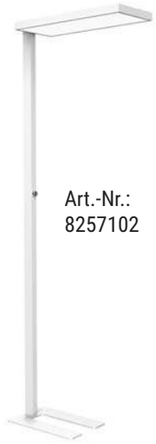

Art.-Nr.:
8257102



Art.-Nr.:
8257195

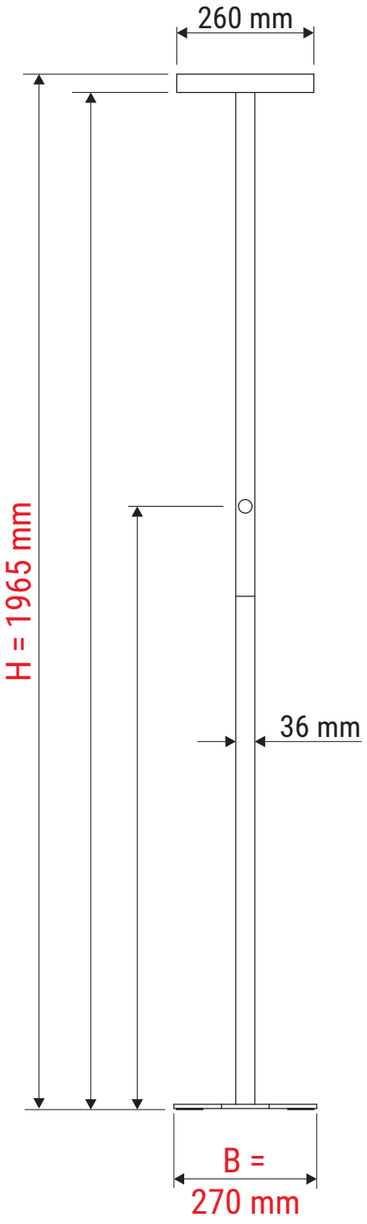

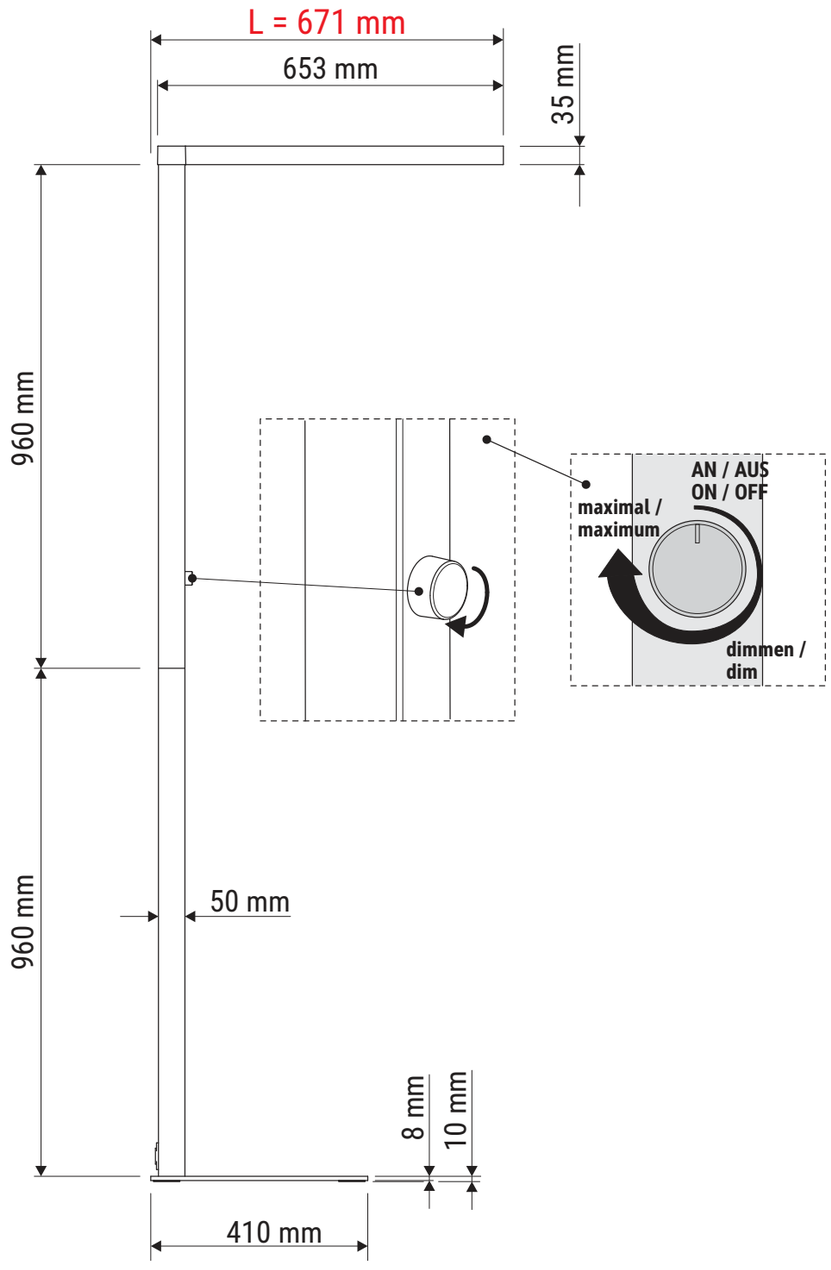

Abmaße Produkt: L x B x H
671 x 270 x 1965 mm
Gewicht: 9,672 kg

Verp. Abmaße : L x B x H
1105 x 475 x 145 mm
Gewicht kompl.: 13,286 kg

21.07.2025 K. Ehret

8257109.350

Technisches Datenblatt / Technical Datasheet
Art.-No. 82571

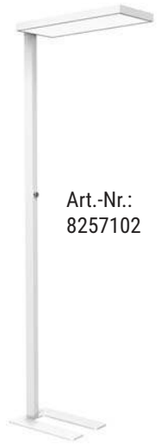

Art.-Nr.:
8257102



Art.-Nr.:
8257195

Ansicht von oben

