Technisches Datenblatt / Technical Datasheet
Art.-No. 82583


Art.-Nr.:
8258302


Art.-Nr.:
8258390


Art.-Nr.:
8258395

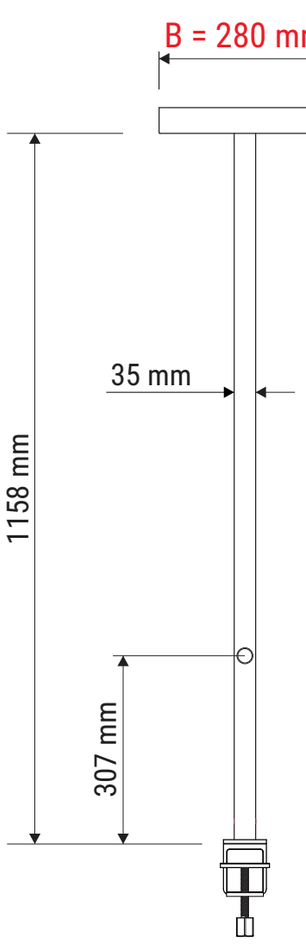

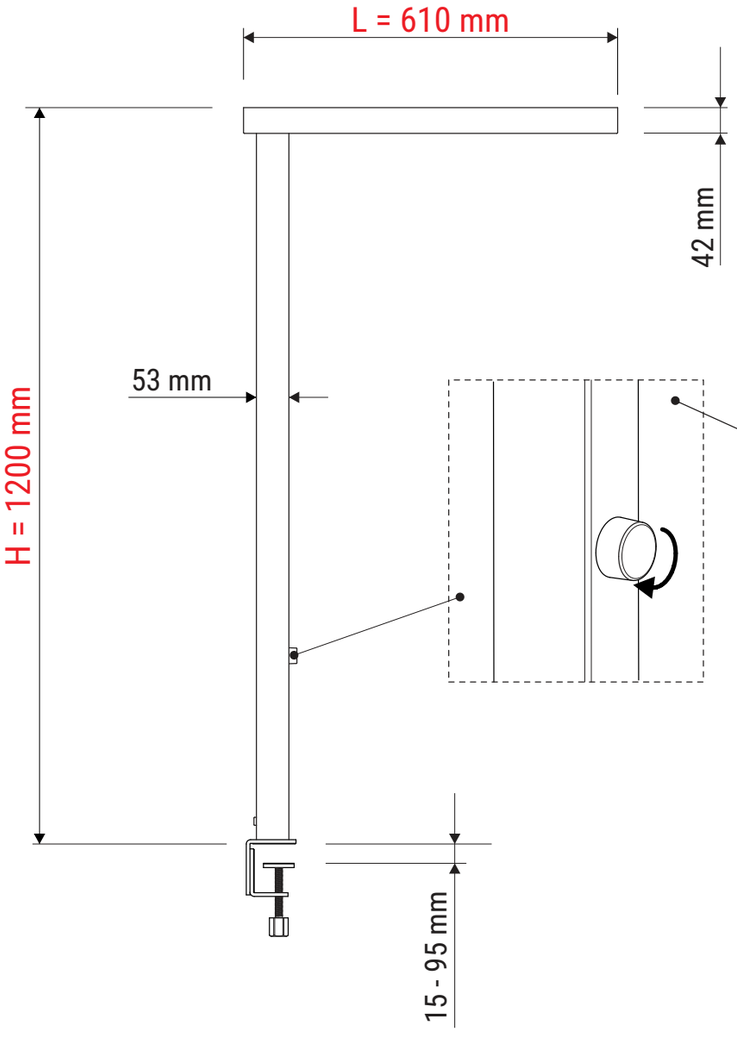

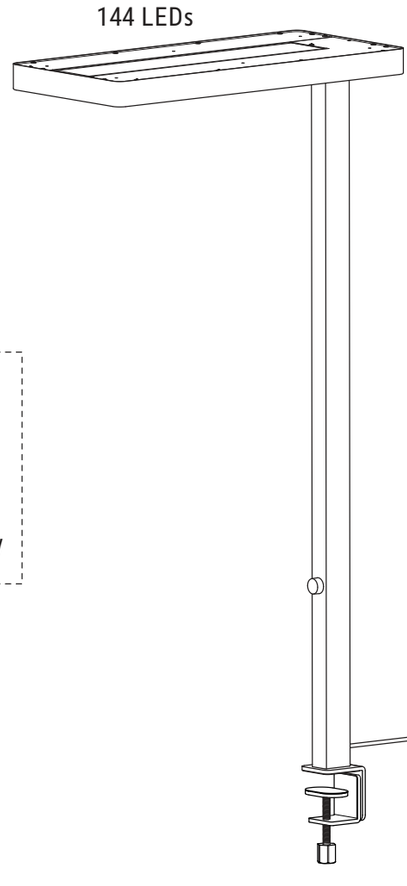

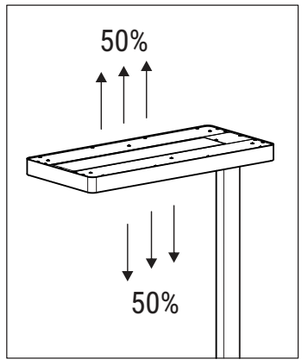

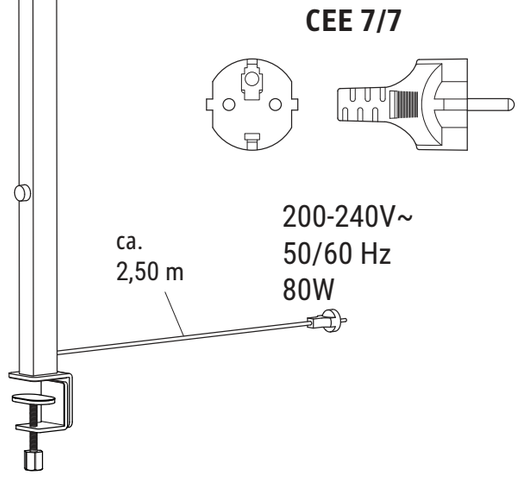

Abmaße Produkt: L x B x H
610 x 280 x 1200 mm
Gewicht: 6,100 kg

Verp. Abmaße : L x B x H
1410 x 465 x 120 mm
Gewicht kompl.: 8,353 kg

02.02.2022 K. Ehret

8258309.350B