Technisches Datenblatt / Technical Datasheet
Art.-No. 82584



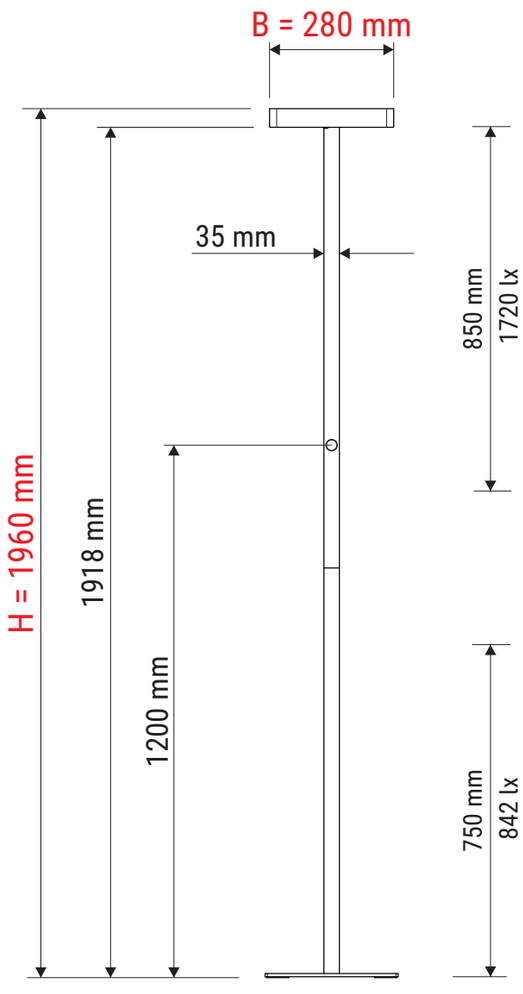

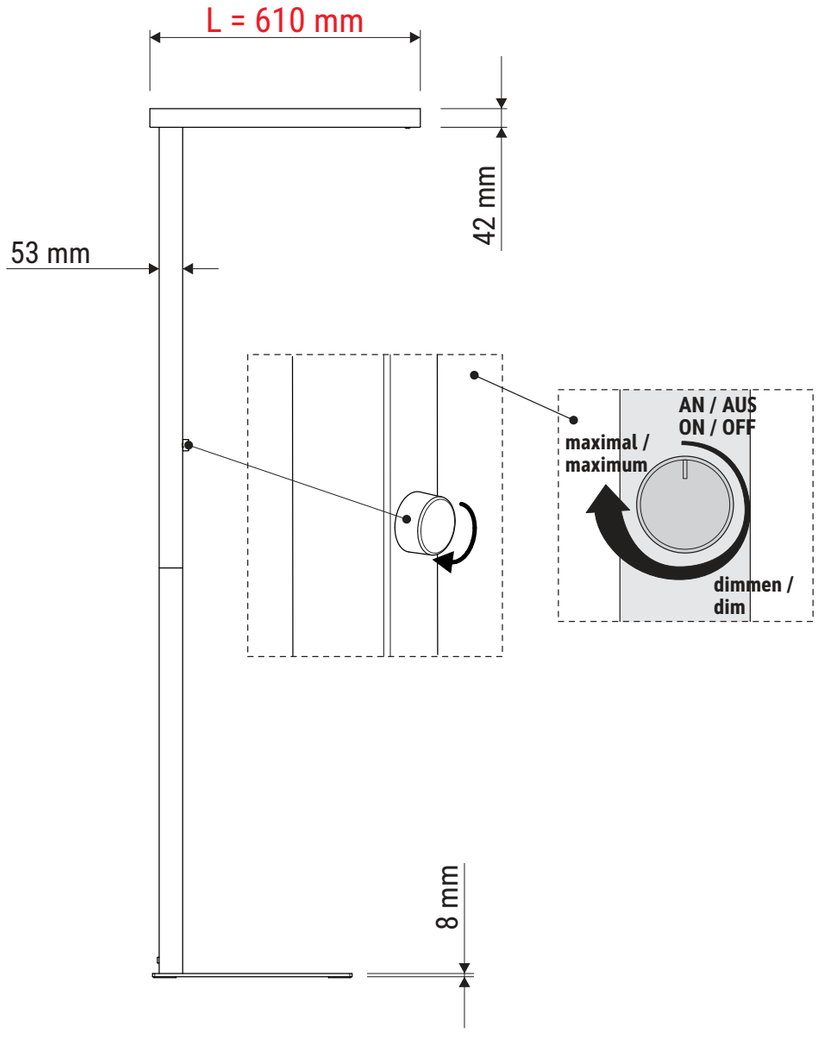

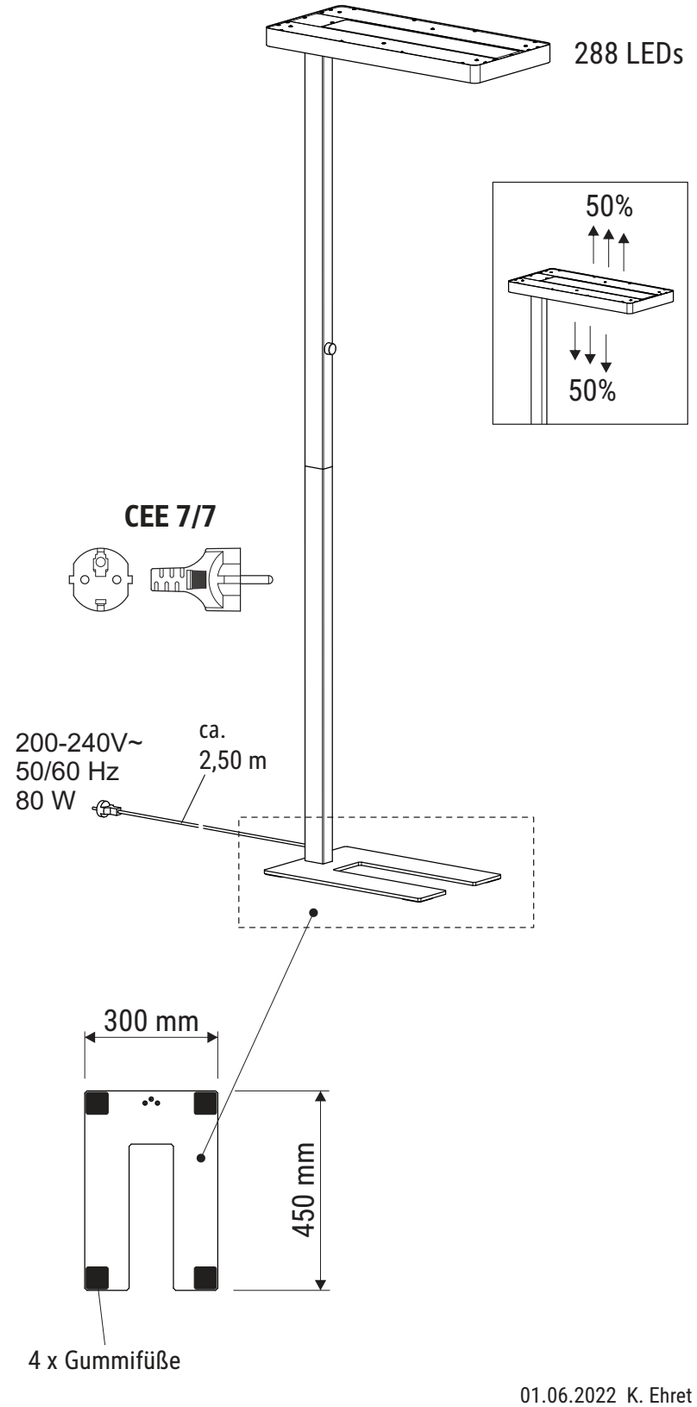

Abmaße Produkt: L x B x H
610 x 280 x 1960 mm
Gewicht: 11,954 kg

Verp. Abmaße : L x B x H
1180 x 395 x 140 mm
Gewicht kompl.: 14,764 kg

01.06.2022 K. Ehret

8258409.350F