Technisches Datenblatt / Technical Datasheet Art.-No. 82612



Art.-Nr.:
8261202



Art.-Nr.:
8261290

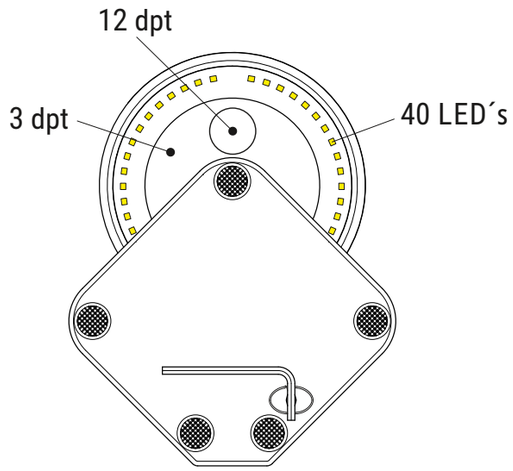

Abmaße Produkt: L x B x H
260 x 178 x 369 mm
(bei einer Arbeitshöhe von 345 mm)
Gewicht: 1,362 kg

Verp. Abmaße: L x B x H
320 x 210 x 225 mm
Gewicht kompl.: 1,693 kg

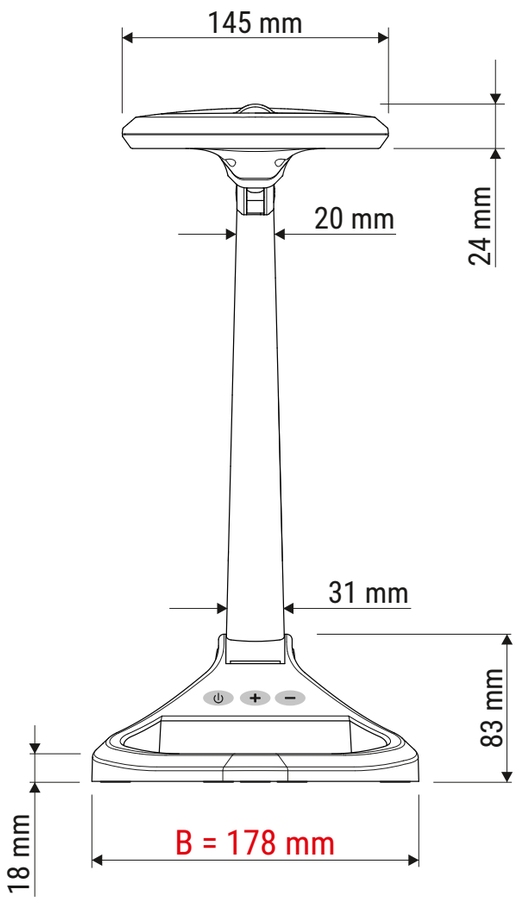

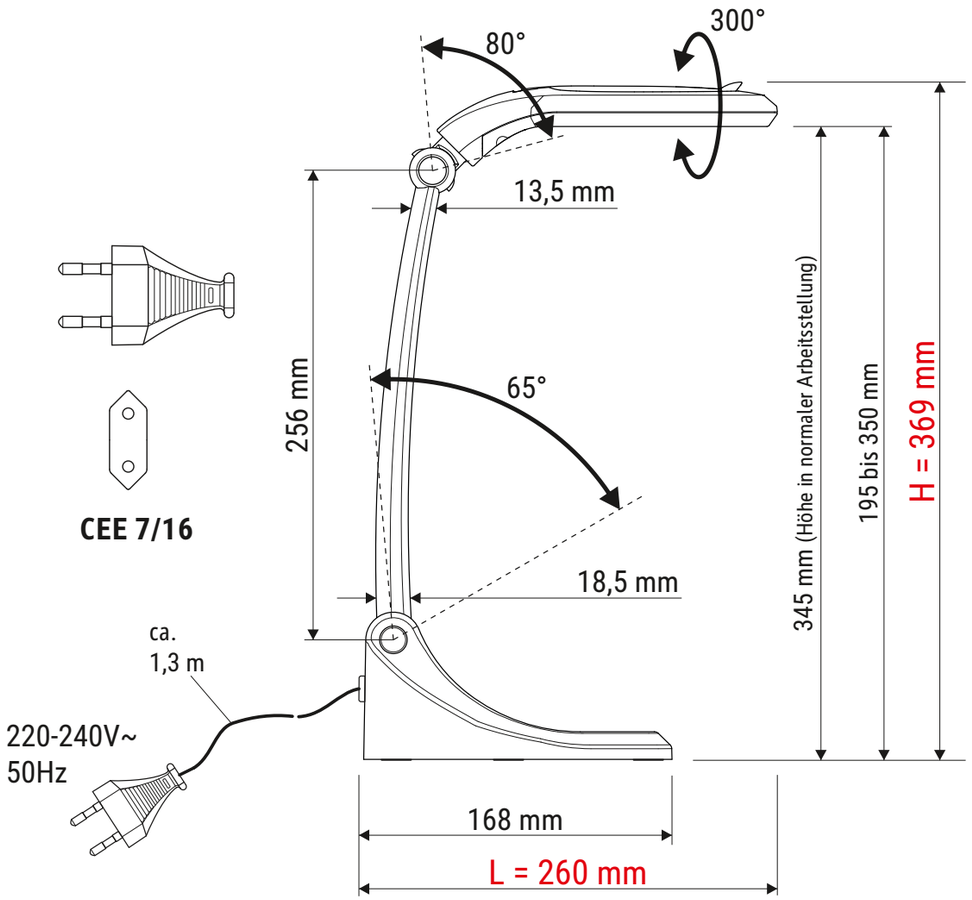

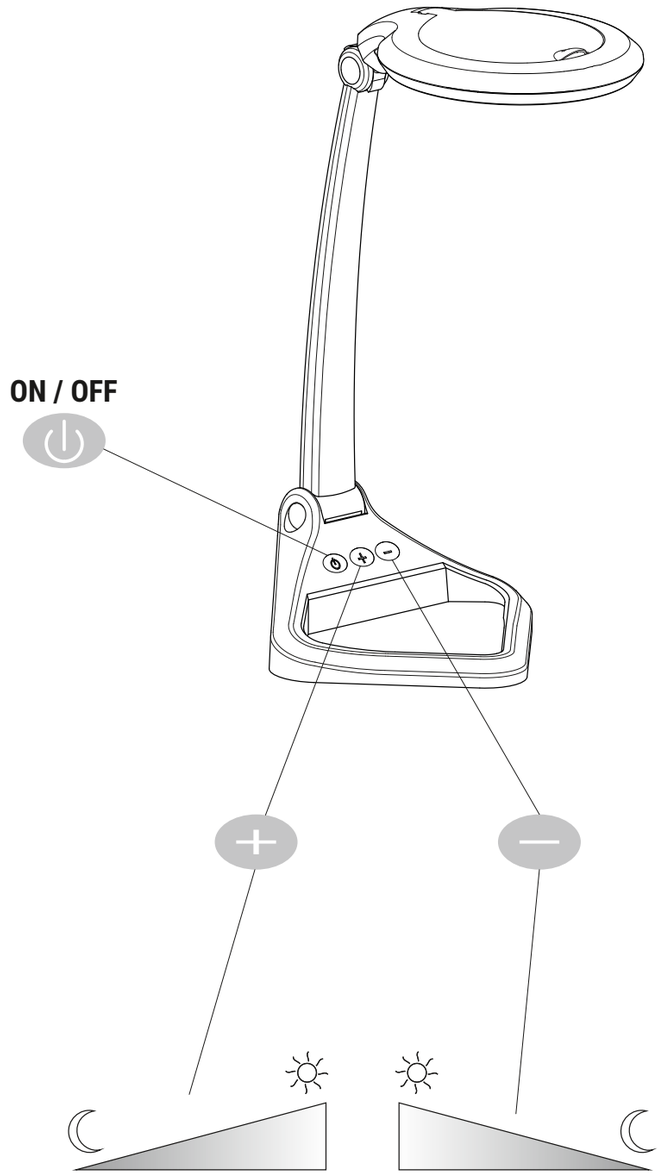

23.09.2020 K. Ehret

8261209.350A