Technisches Datenblatt / Technical Datasheet
Art.-No. 82058

MAUL



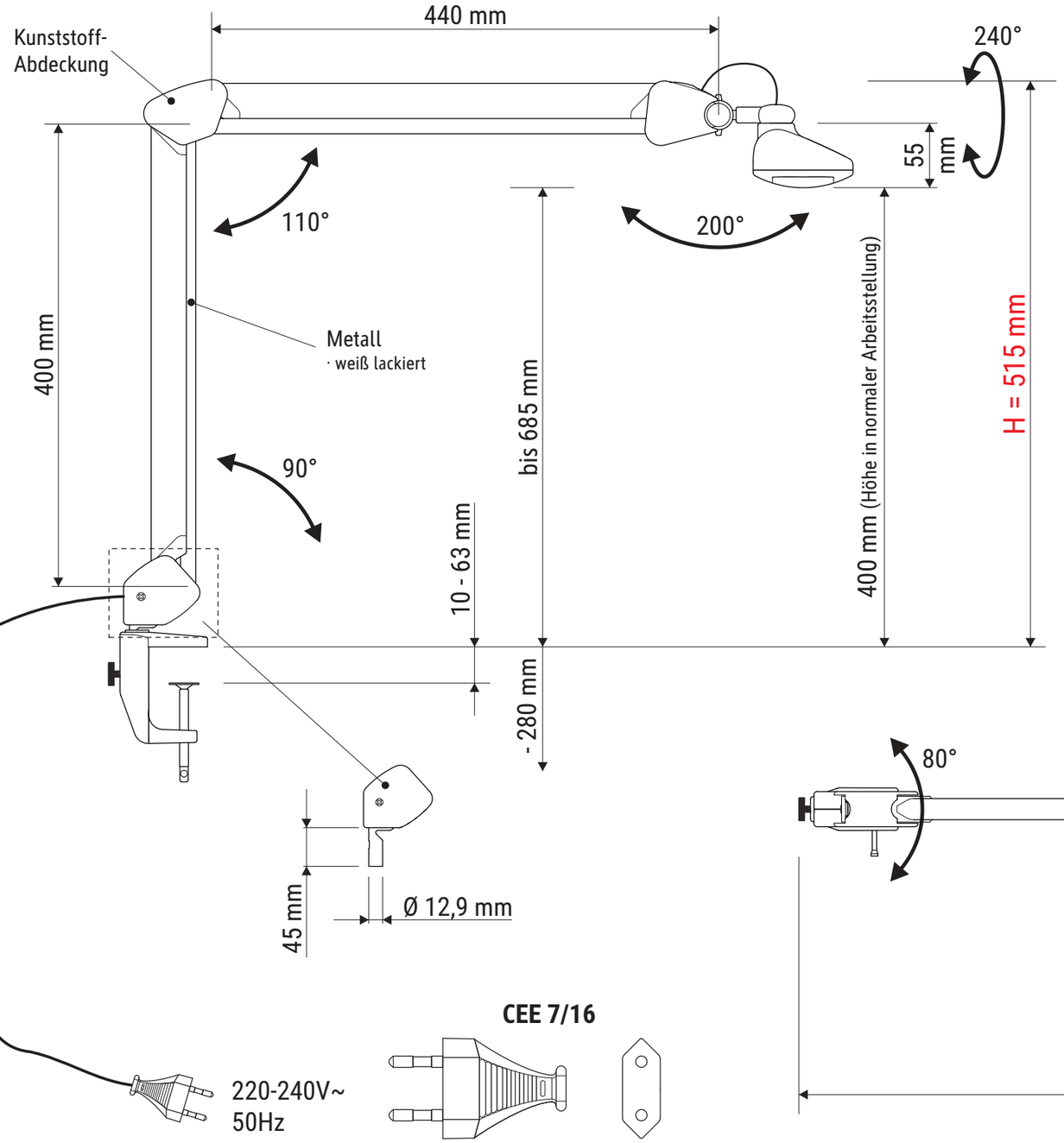

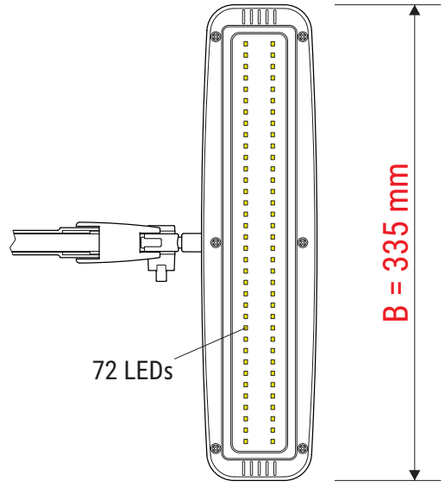

Abmaße Produkt: L x B x H
615 x 335 x 515 mm
(Arme senkrecht + waagerecht 90° zueinander)
Gewicht: 1,988 kg

Verp. Abmaße: L x B x H
620 x 250 x 125 mm
Gewicht kompl.: 2,788 kg

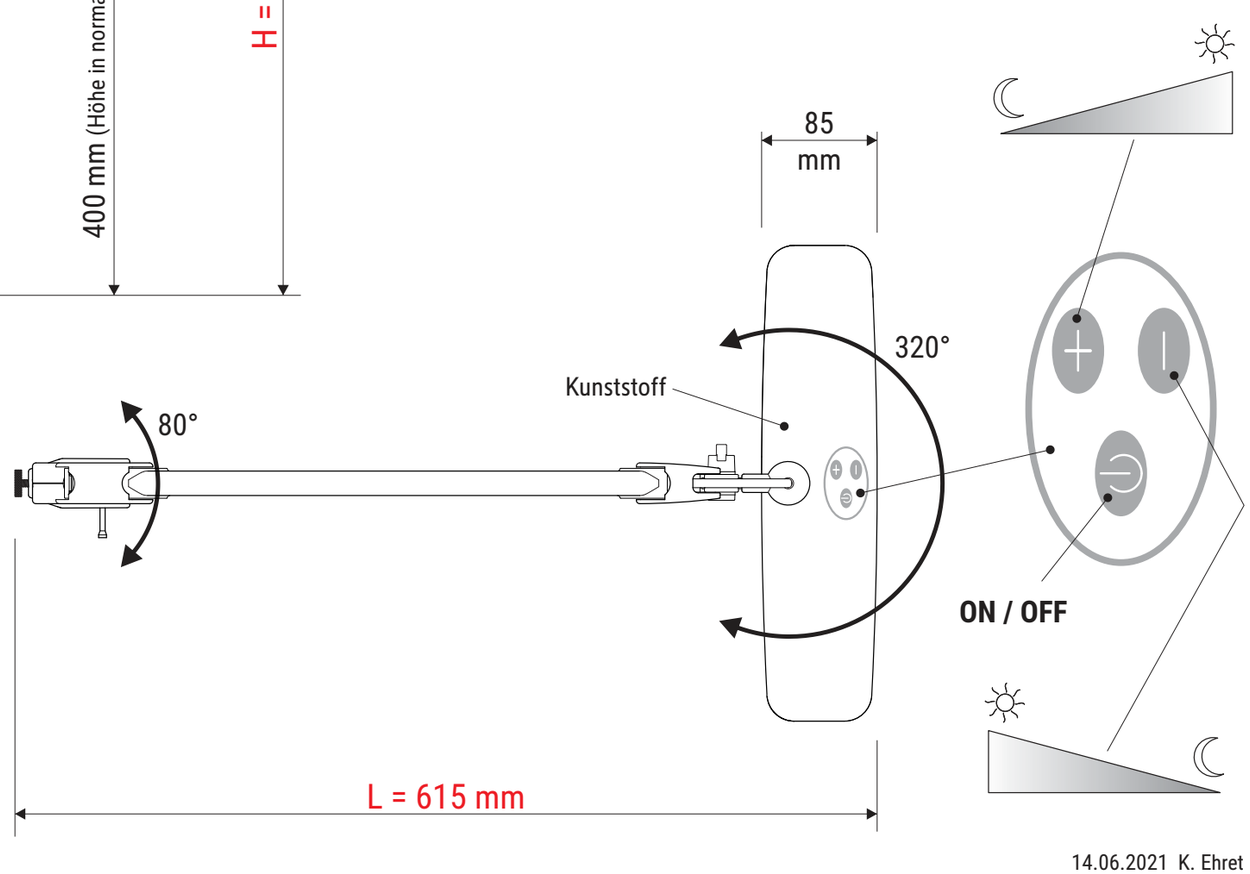

14.06.2021 K. Ehret

8205809.350B