Technisches Datenblatt / Technical Datasheet
Art.-No. 94060



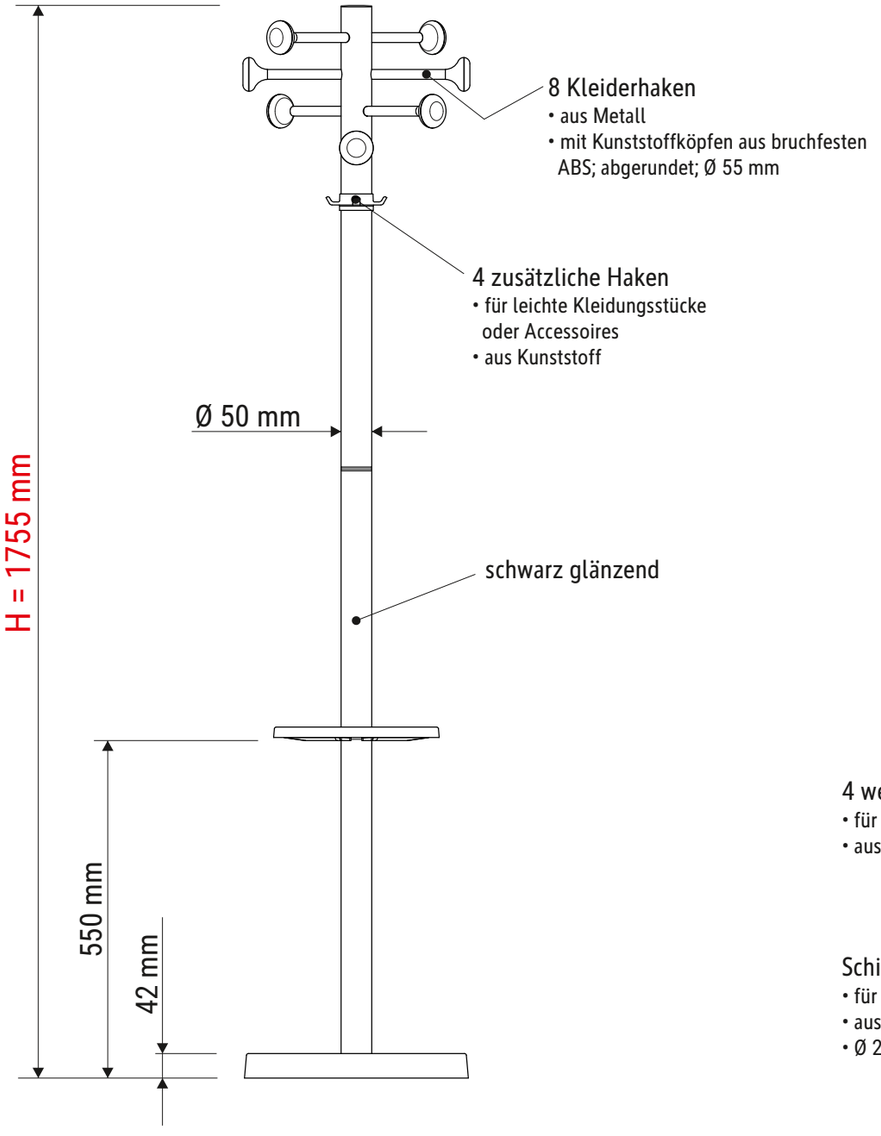

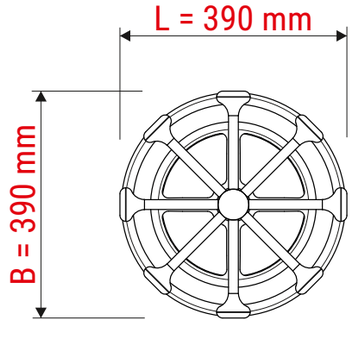

- Krone drehbar
- Fuß glänzend mit matt erodierter Fläche, kratzhemmend für Schirmspitzen

Abmaße Produkt: L x B x H
390 x 390 x 1755 mm
Gewicht: 9,460 kg

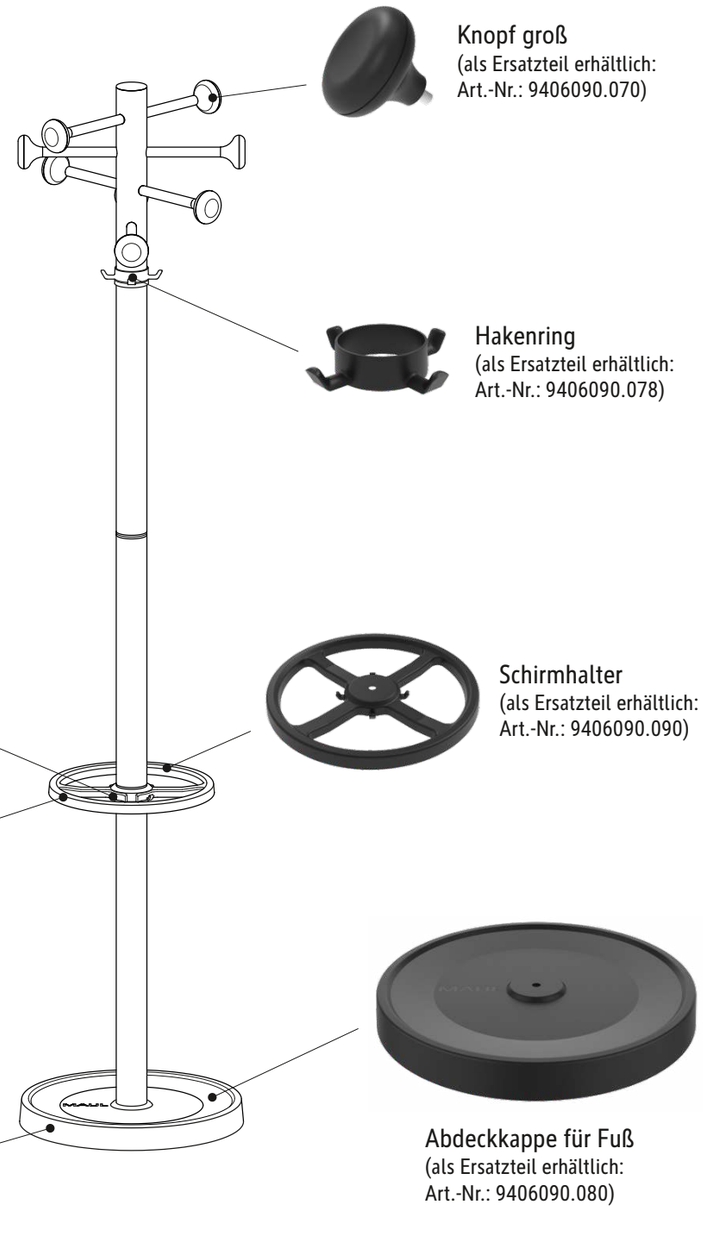

Verp. Abmaße : L x B x H (1 Stck. im Karton)
585 x 395 x 150 mm
Gewicht kompl.: 10,908 kg

15.9.2020 K. Ehret

9406009.350A