Technisches Datenblatt / Technical Datasheet
Art.-No. 82056



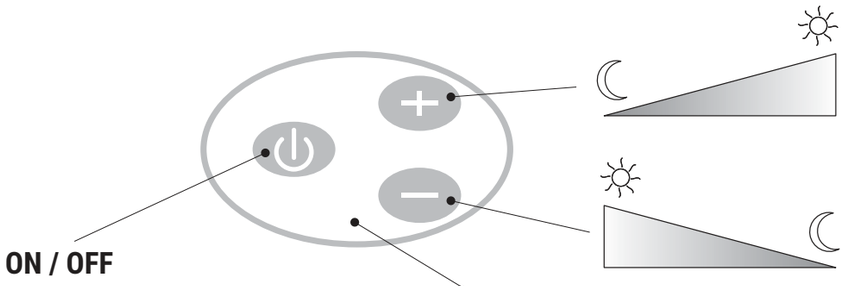

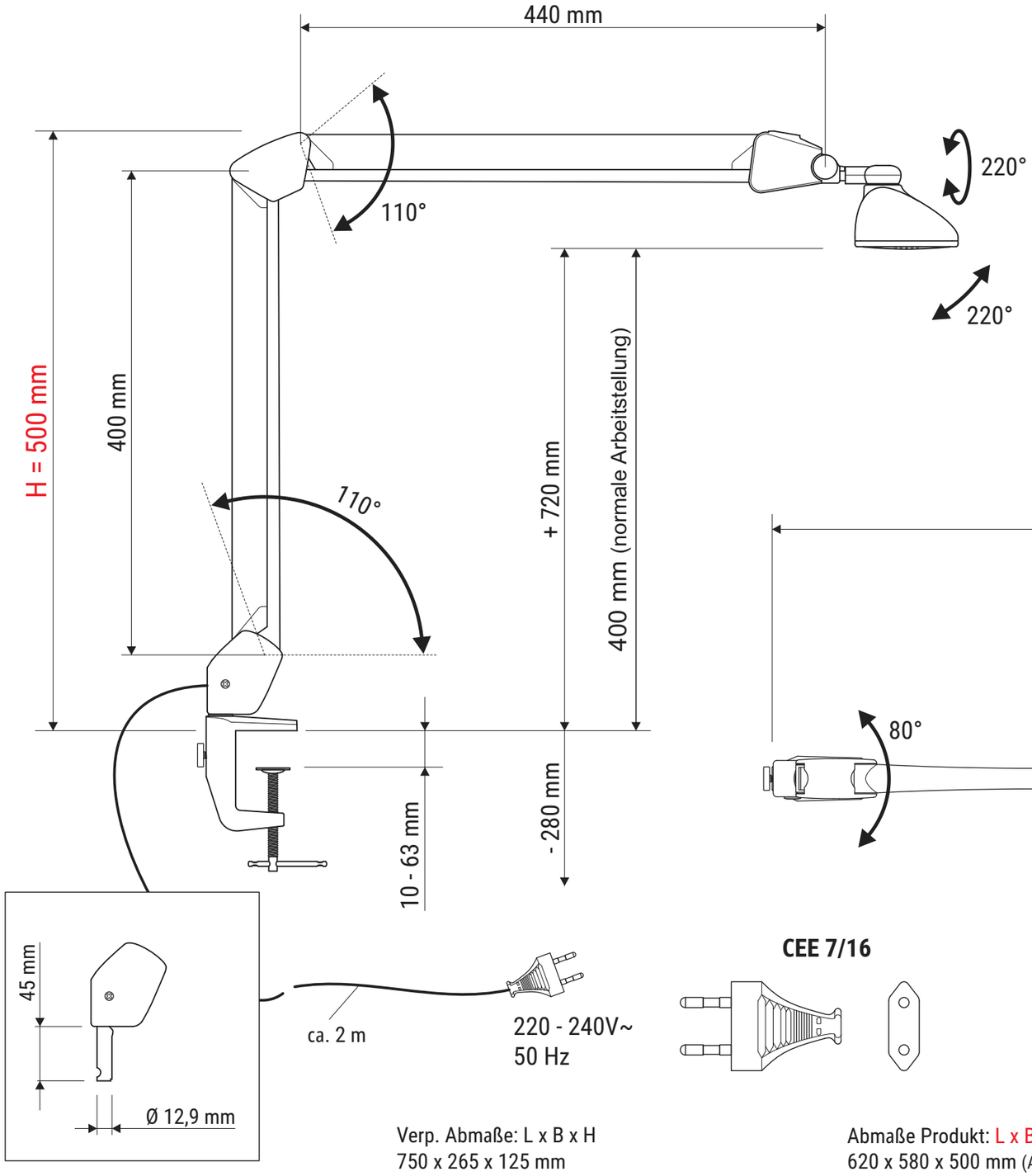

CEE 7/16

Verp. Abmaße: L x B x H
750 x 265 x 125 mm
Gewicht kompl.: 3,002 kg

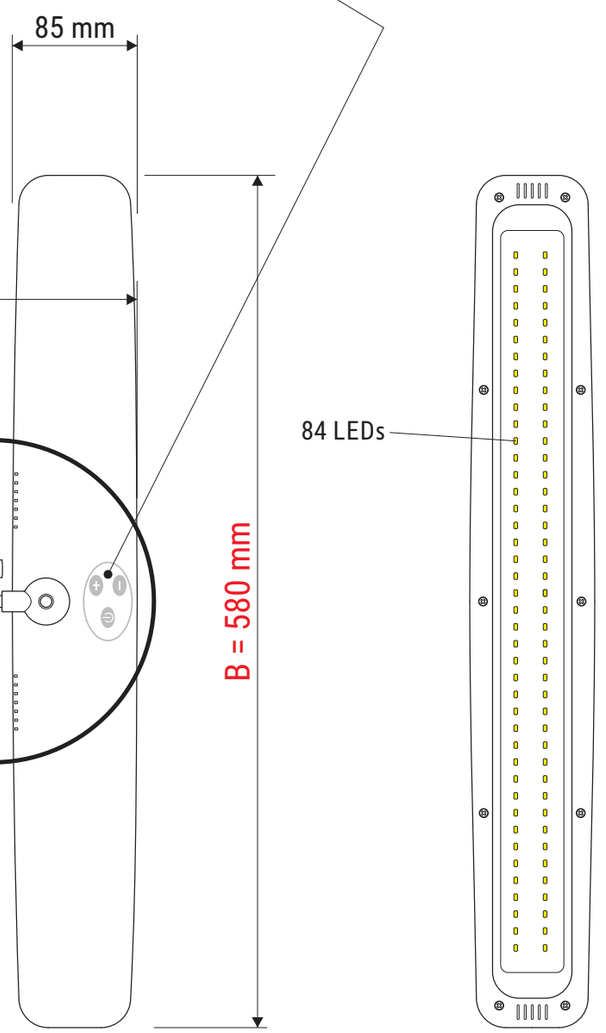

Abmaße Produkt: L x B x H
620 x 580 x 500 mm (Arme senkrecht + waagerecht 90° zueinander)
Gewicht: 2,229 kg

29.04.2021 K. Ehret

8205609.350B