Technisches Datenblatt / Technical Datasheet
Art.-No. 82660



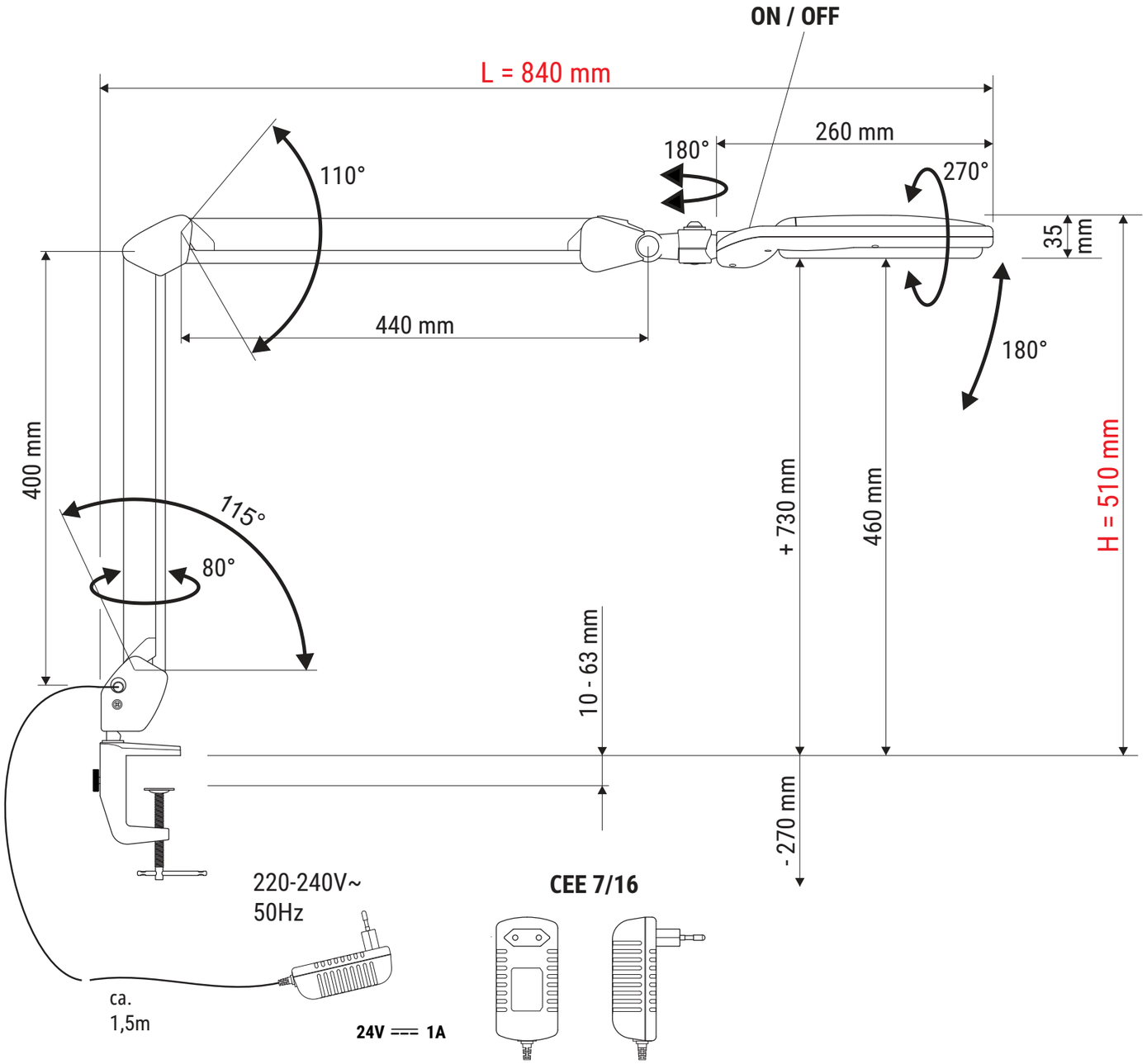

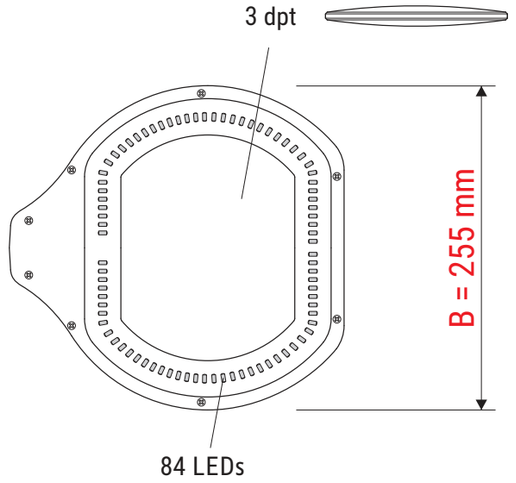

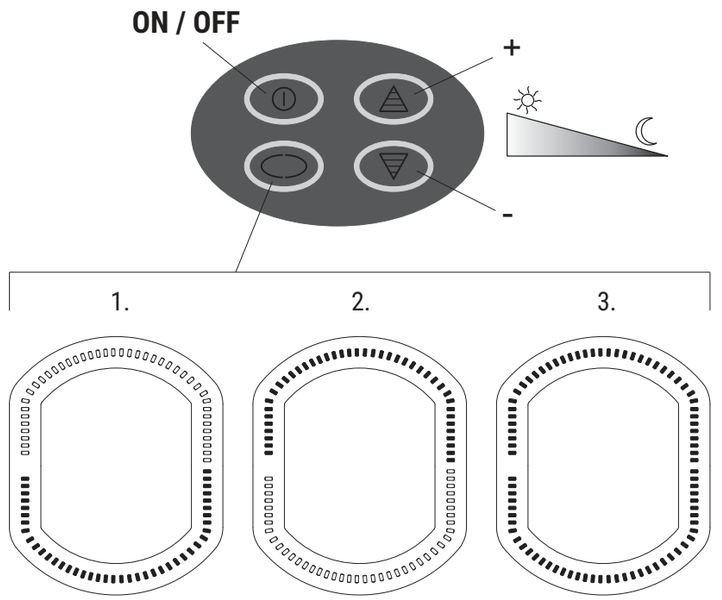

Abmaße Produkt: L x B x H
840 x 255 x 510 mm (Arme senkrecht + waagerecht 90° zueinander)
Gewicht: 3,055 kg

Verp. Abmaße : L x B x H
520 x 445 x 100 mm
Gewicht kompl.: 3,855 kg

03.05.2022 K. Ehret

8266009.350E