Technisches Datenblatt / Technical Datasheet
Art.-No. 82054



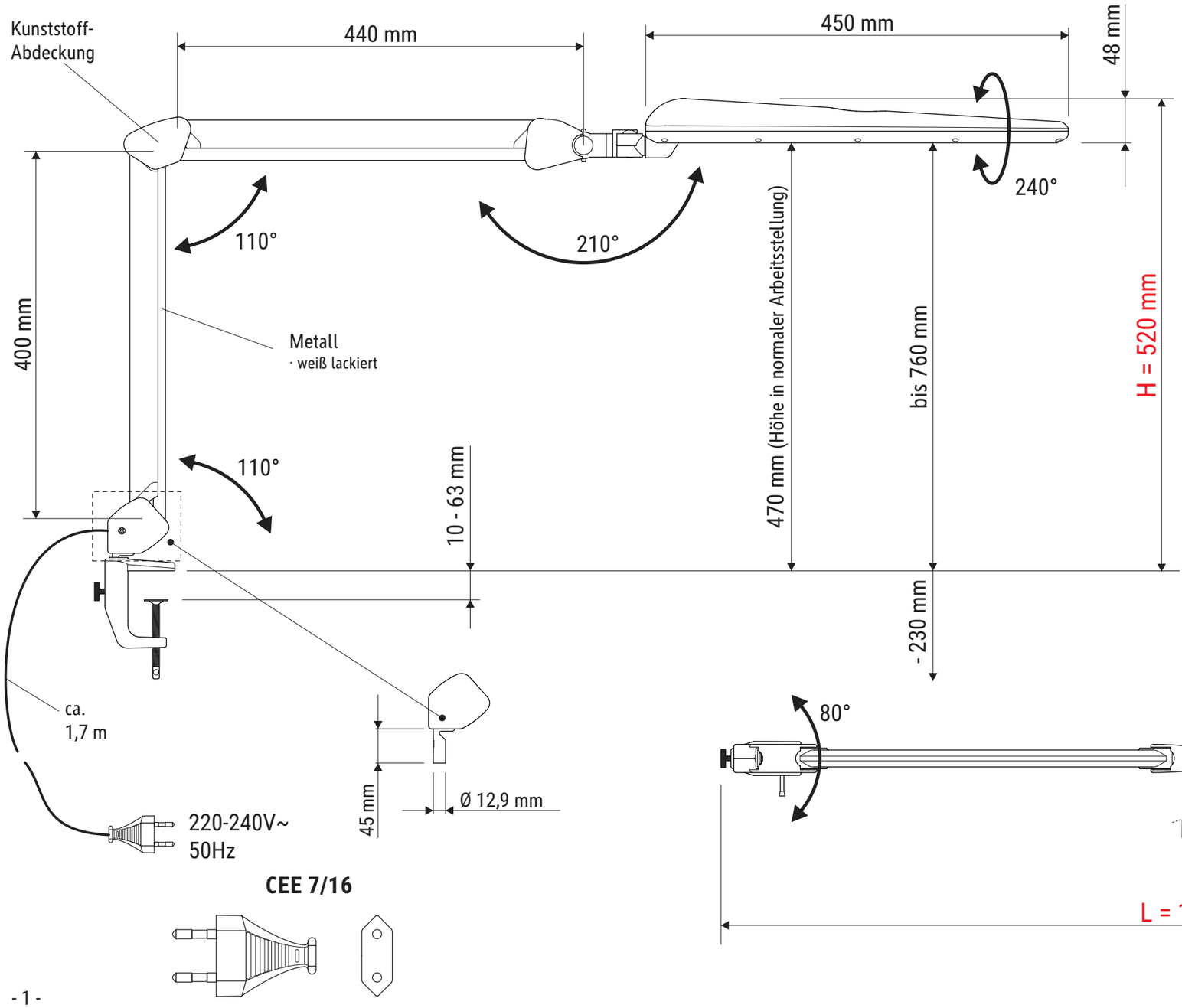

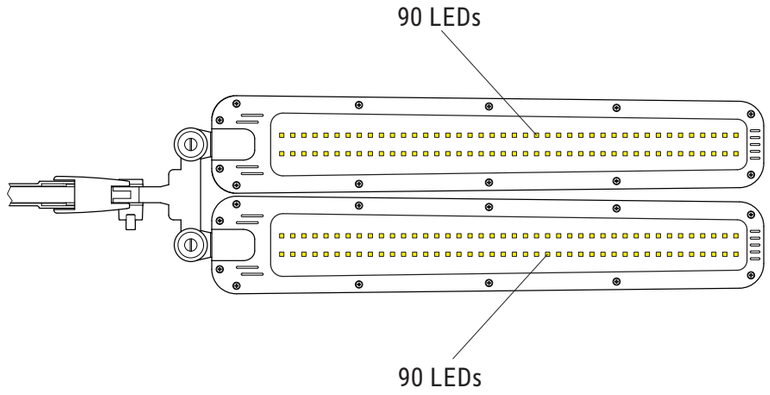

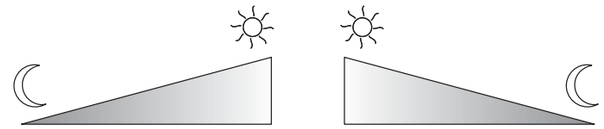

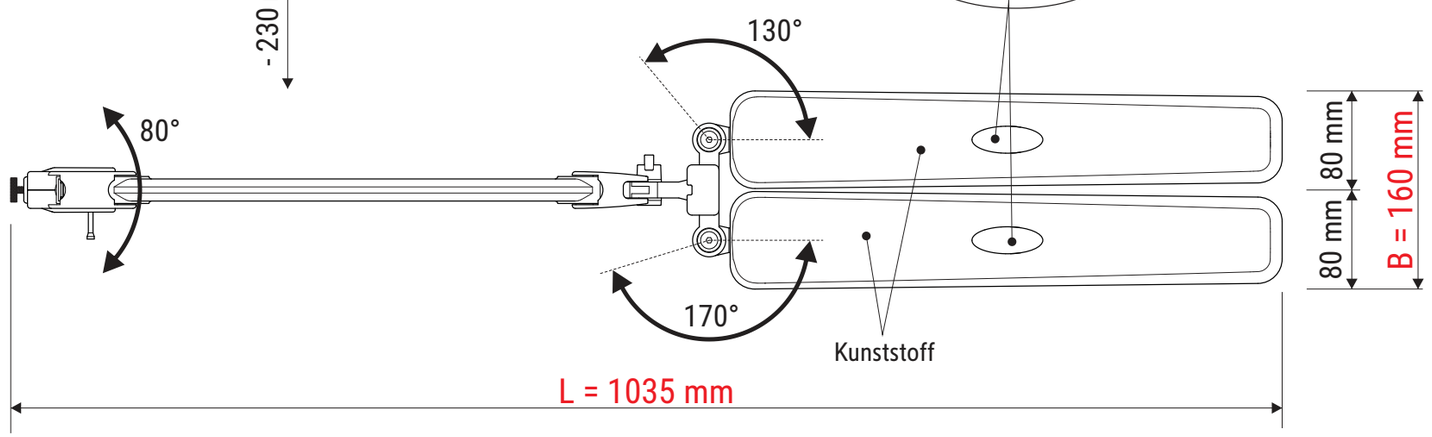

08.11.2021 K. Ehret 8205409.350B

Technisches Datenblatt / Technical Datasheet
Art.-No. 82054



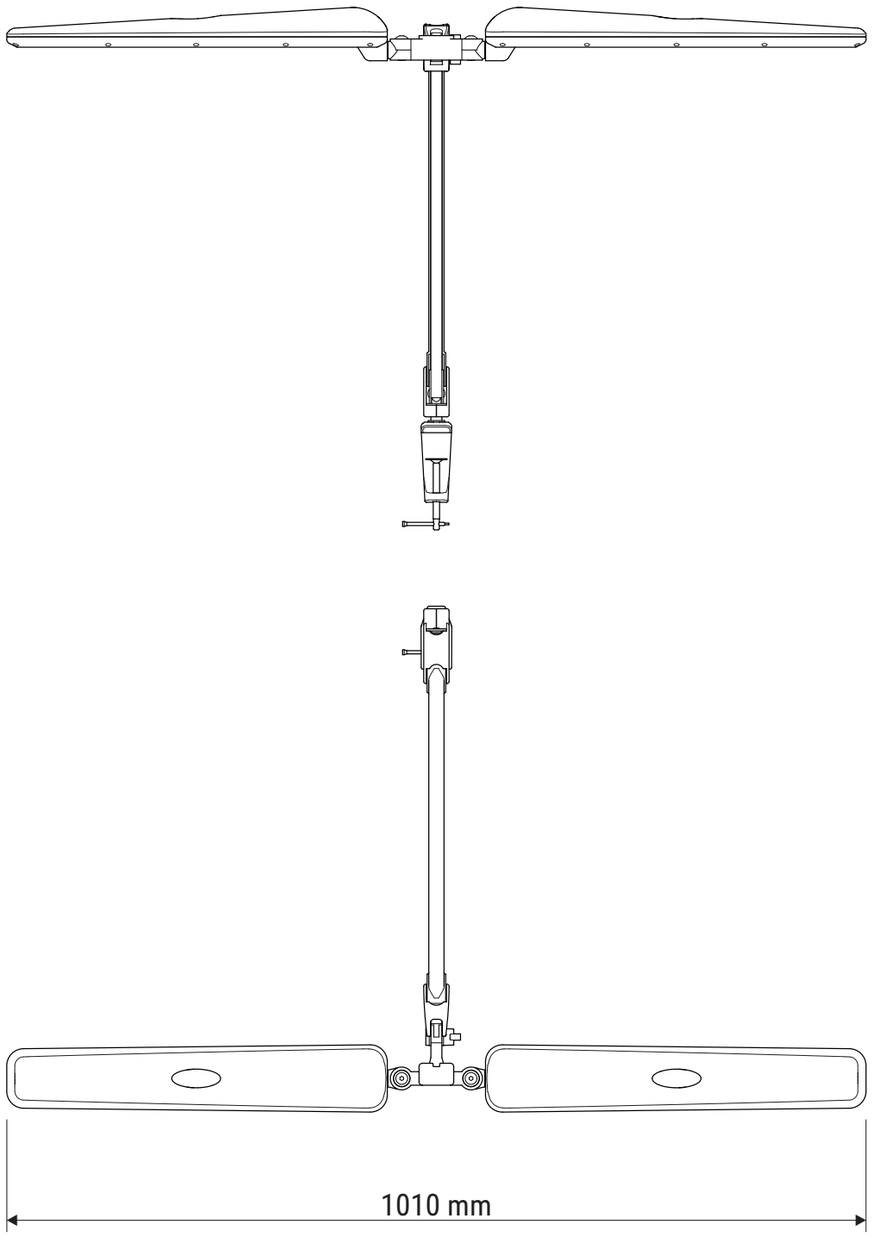

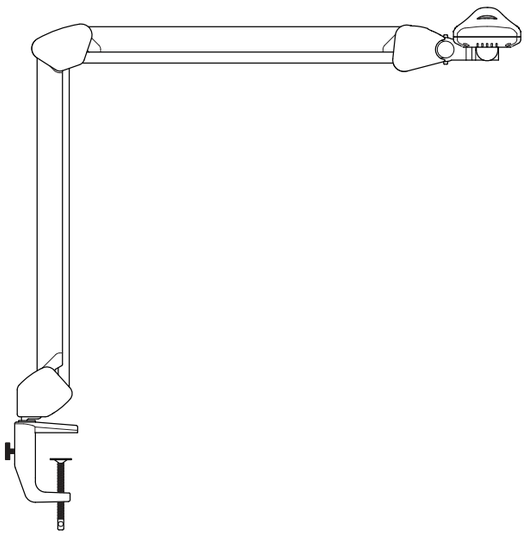

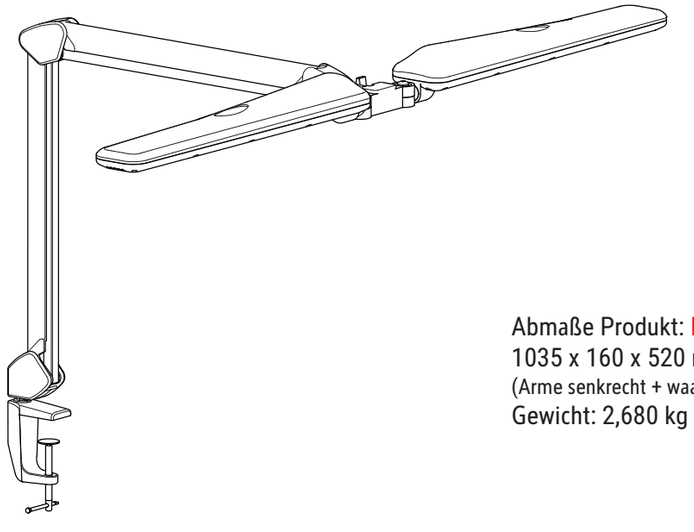

Abmaße Produkt: L x B x H
1035 x 160 x 520 mm
(Arme senkrecht + waagerecht 90° zueinander)
Gewicht: 2,680 kg

Verp. Abmaße: L x B x H
640 x 260 x 200 mm
Gewicht kompl.: 4,087 kg