# Technisches Datenblatt / Technical Datasheet
# Art.-No. 94055



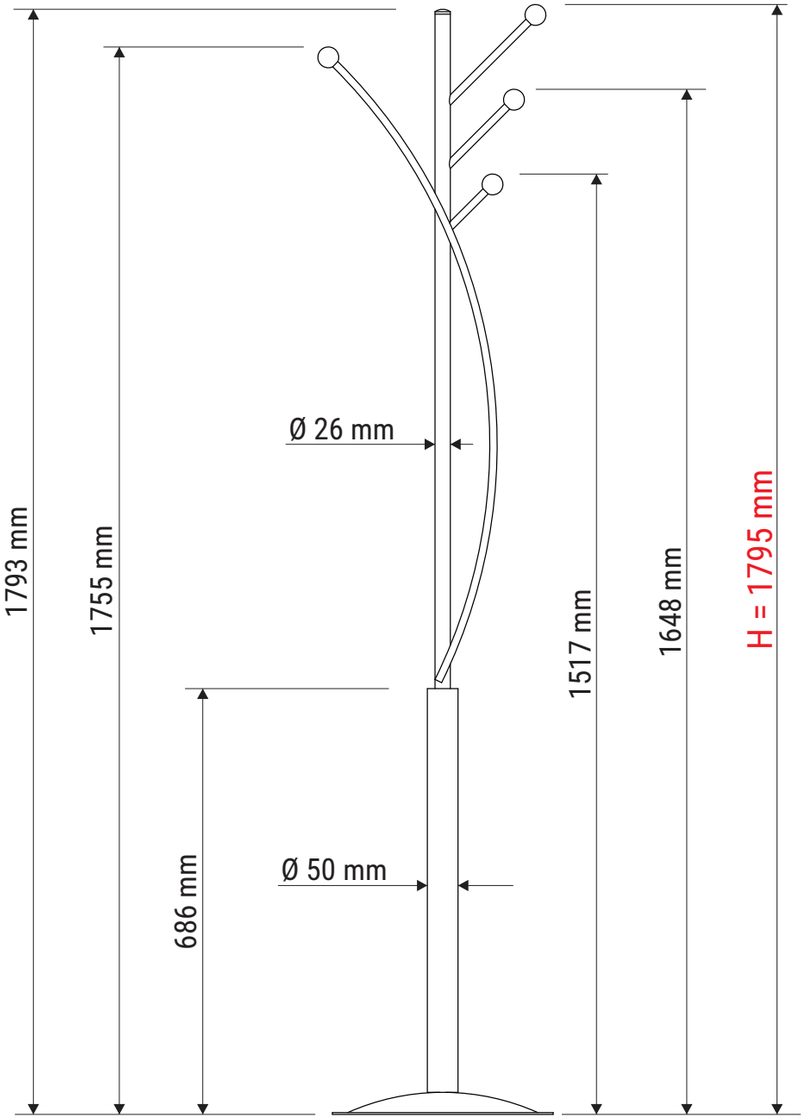


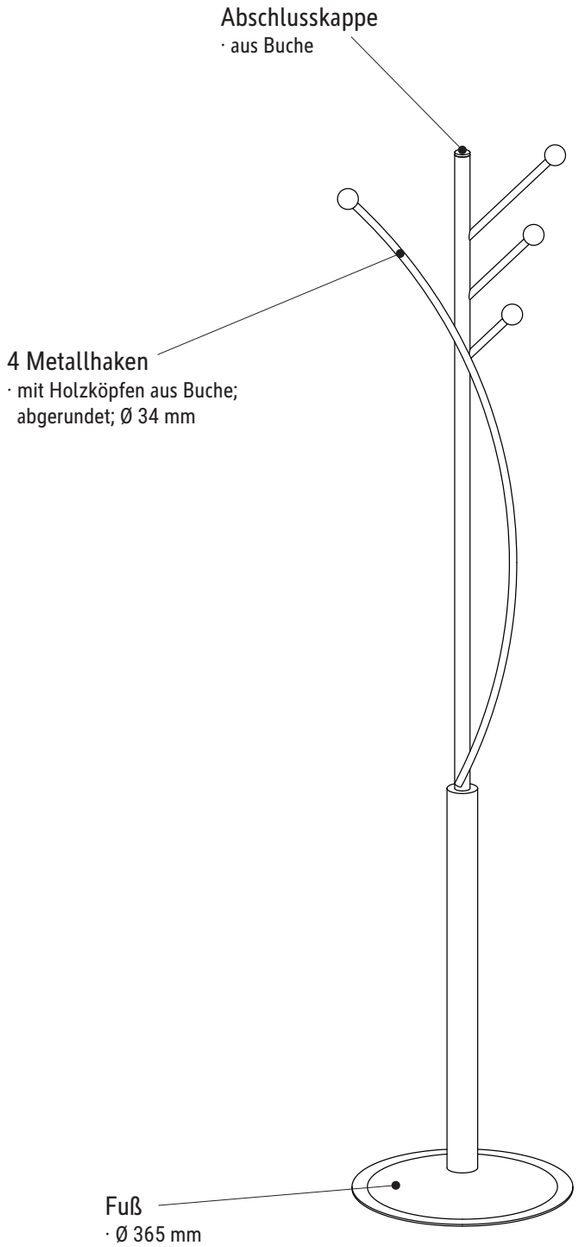


· Garderobe aus Stahl mit mattschwarzer Oberfläche

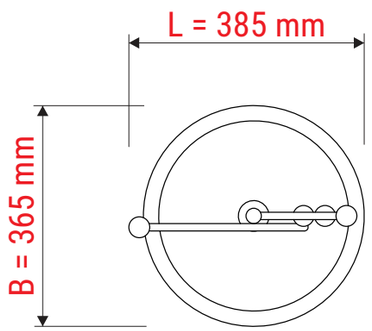


Abmaße Produkt: L x B x H
385 x 365 x 1795 mm
Gewicht: 5,533 kg

Verp. Abmaße : L x B x H (1 Stck. im Karton)
1130 x 385 x 90 mm
Gewicht kompl.: 6,444 kg

17.03.2021 K. Ehret

9405509.350A