Technisches Datenblatt
Artikel-Nr. 82036



Art.-Nr.:
8203602



Art.-Nr.:
8203690



Art.-Nr.:
8203695

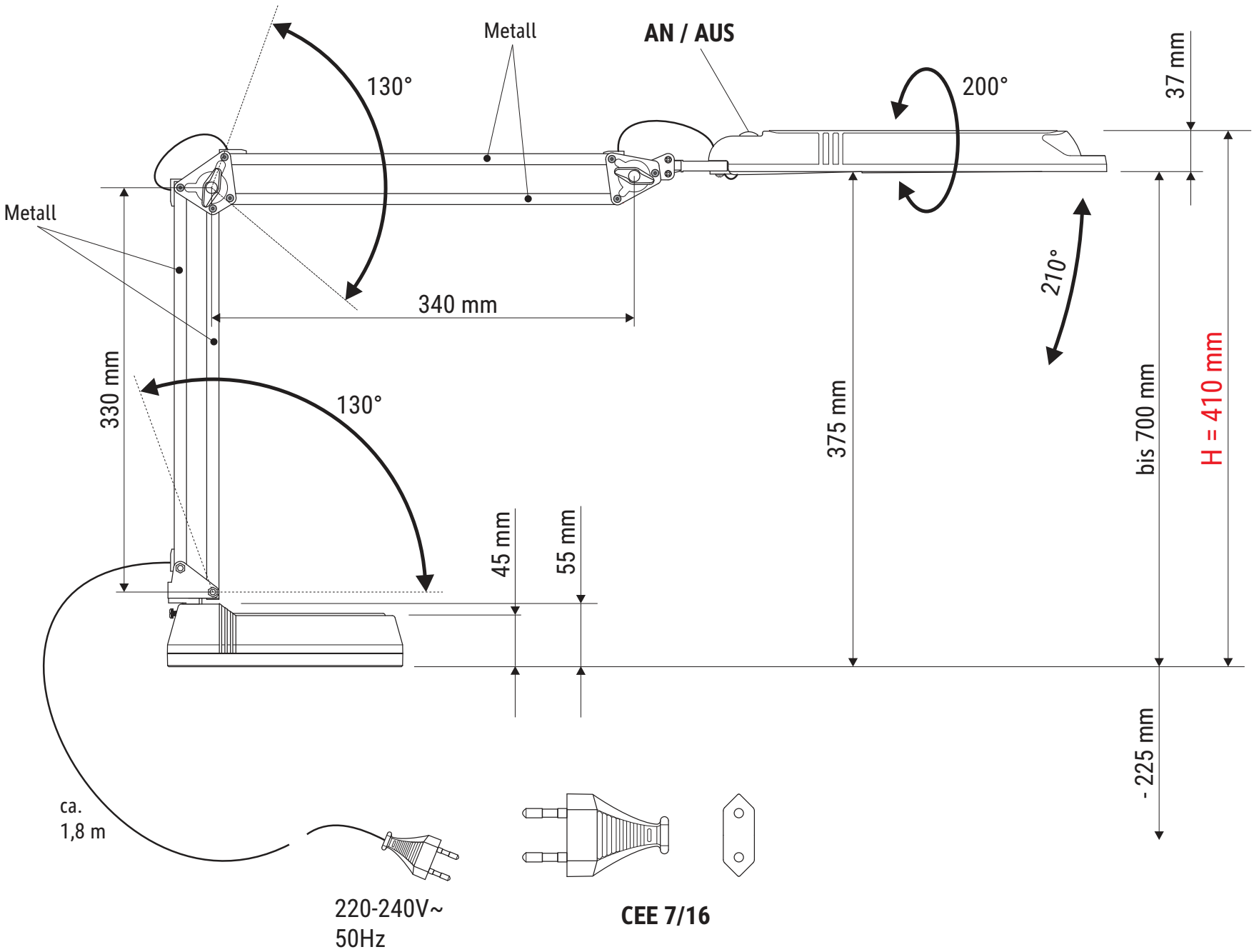

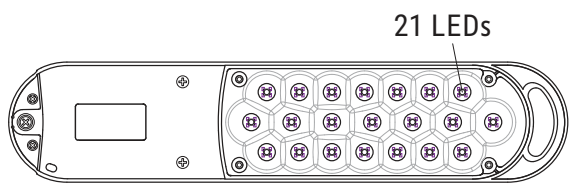

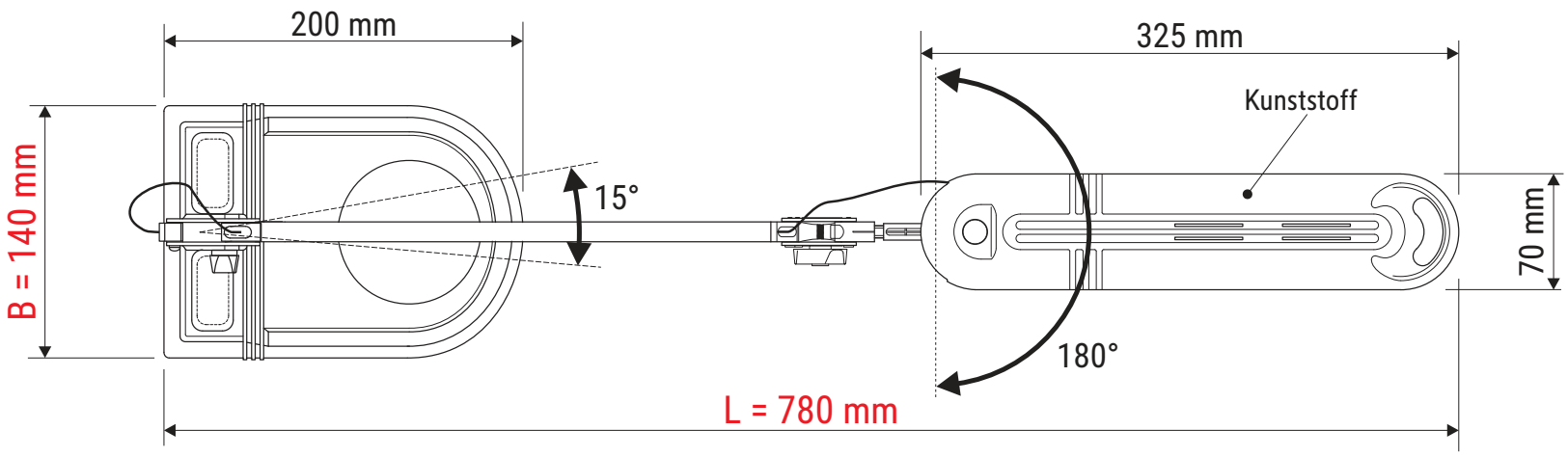

Abmaße Produkt: Länge x Breite x Höhe
780 x 140 x 410 mm (Arme senkrecht+waagerecht 90° zueinander)
Gewicht: 3,398 kg

Verpackungs-Abmaße: Länge x Breite x Höhe
430 x 200 x 140 mm
Gewicht kpl.: 3,905 kg

07.08.2026 K. Ehret

8203609.350F

Technical Datasheet
Item number 82036



Item number:
8203602



Item number:
8203690



Item number:
8203695

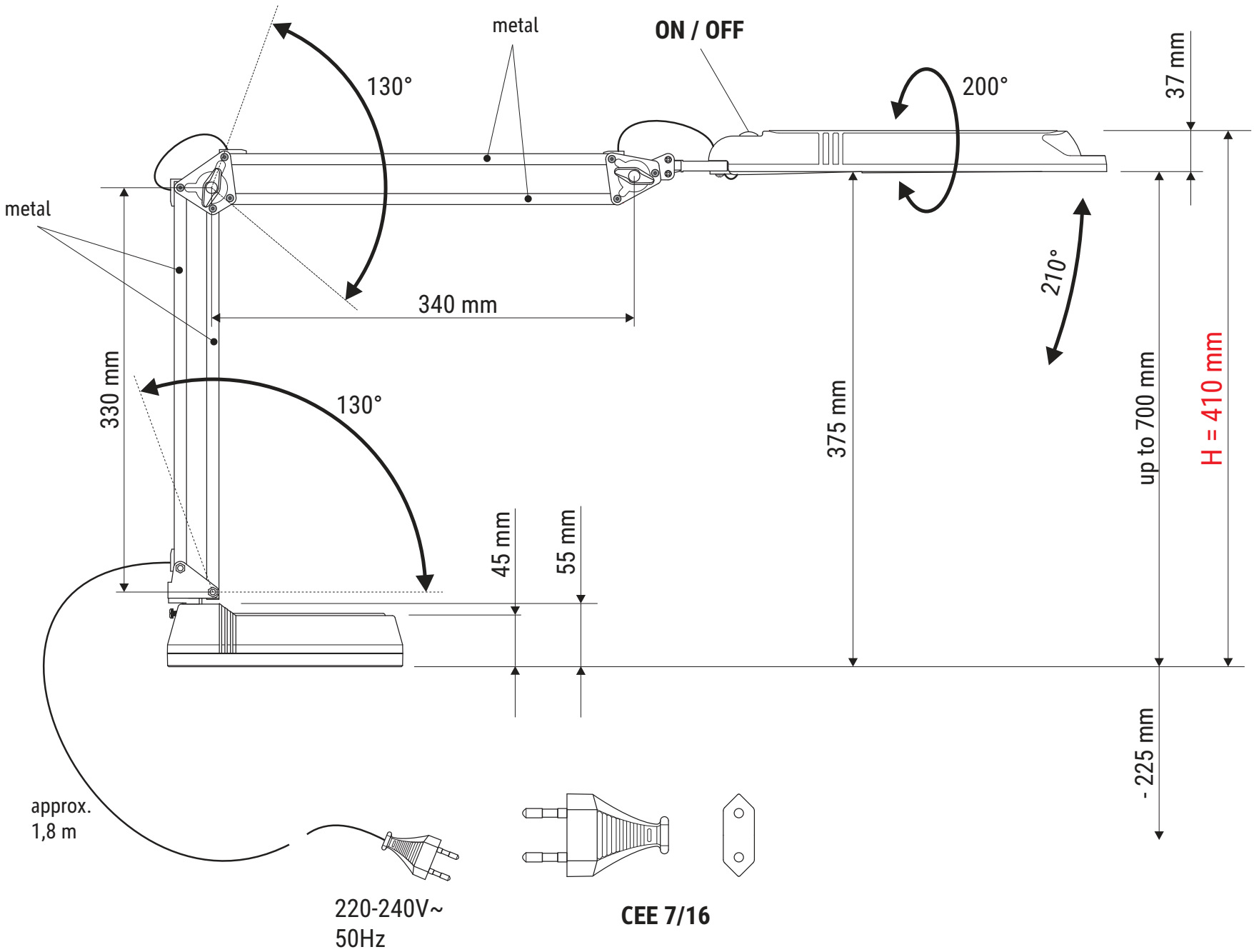

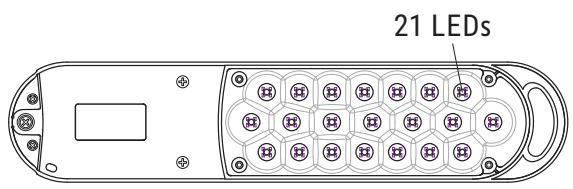

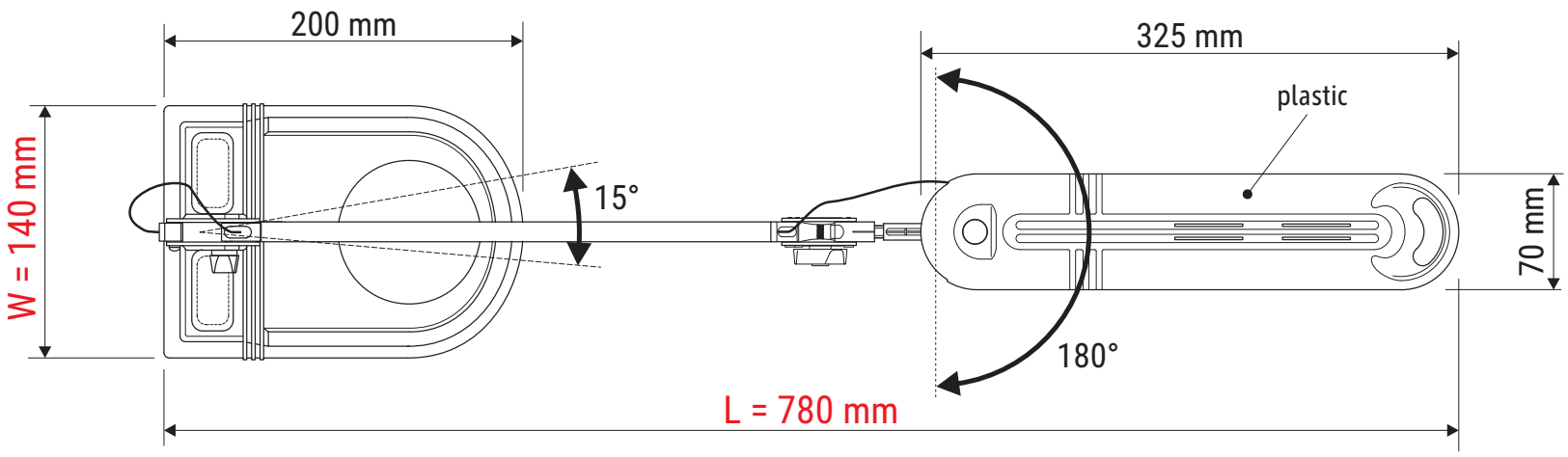

Product dimensions: Length x Width x Height
780 x 140 x 410 mm (Arms vertical and horizontal, at a 90° angle to each other)
Weight: 3,398 kg

Packaging dimensions: L x W x H
430 x 200 x 140 mm
Total weight: 3,905 kg

07.08.2026 K. Ehret

8203609.350F

Fiche technique
Numéro d'article
82036



Numéro d'article:
8203602



Numéro d'article:
8203690



Numéro d'article:
8203695

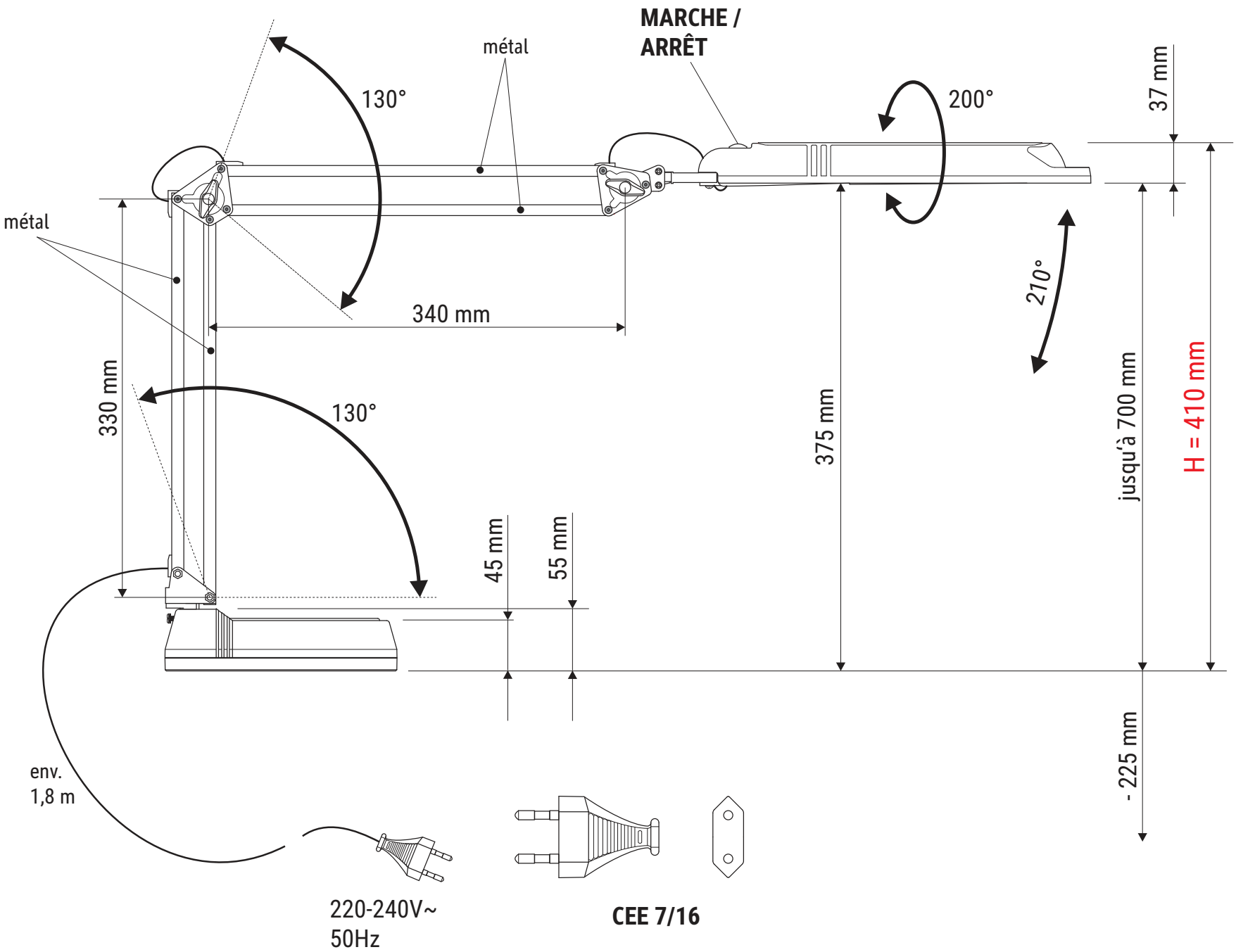

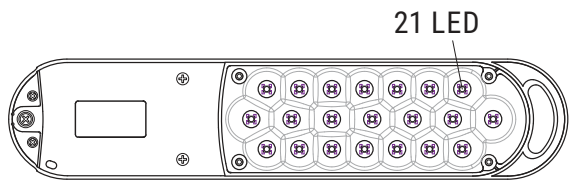

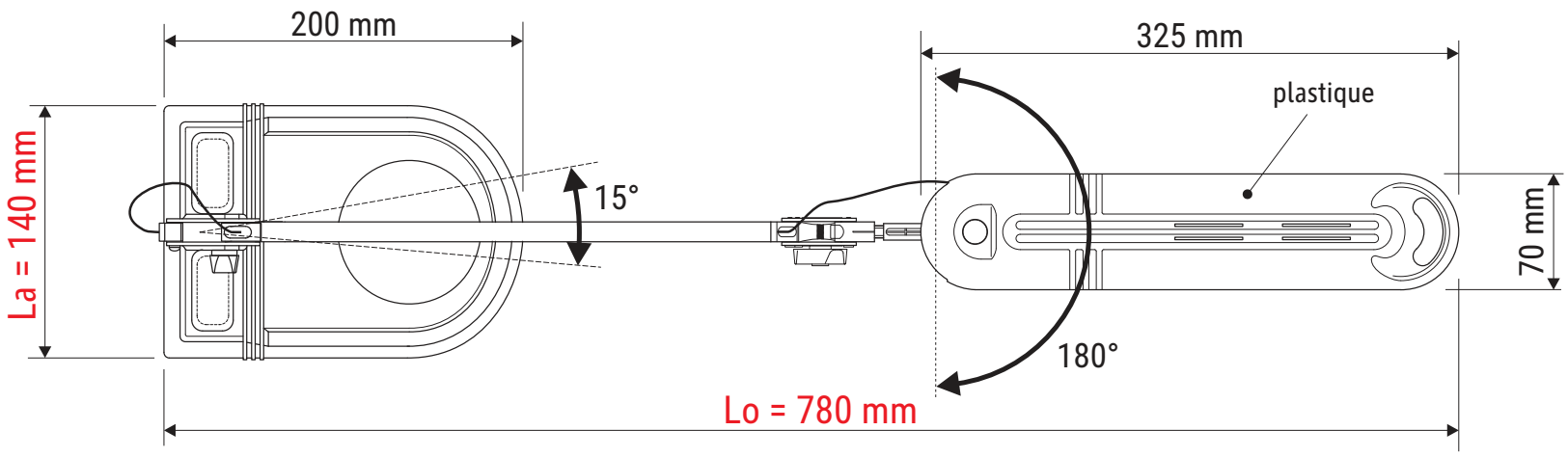

Dimensions du produit: Longueur x Largeur x Hauteur
780 x 140 x 410 mm (Bras verticaux + horizontaux, formant un angle de 90° l'un par rapport à l'autre)
Poids: 3,398 kg

Dimensions d'emballage: Lo x La x H
430 x 200 x 140 mm
Poids total: 3,905 kg

07.08.2026 K. Ehret

8203609.350F

Scheda tecnica
Numero articolo
82036



Numero articolo:
8203602



Numero articolo:
8203690



Numero articolo:
8203695

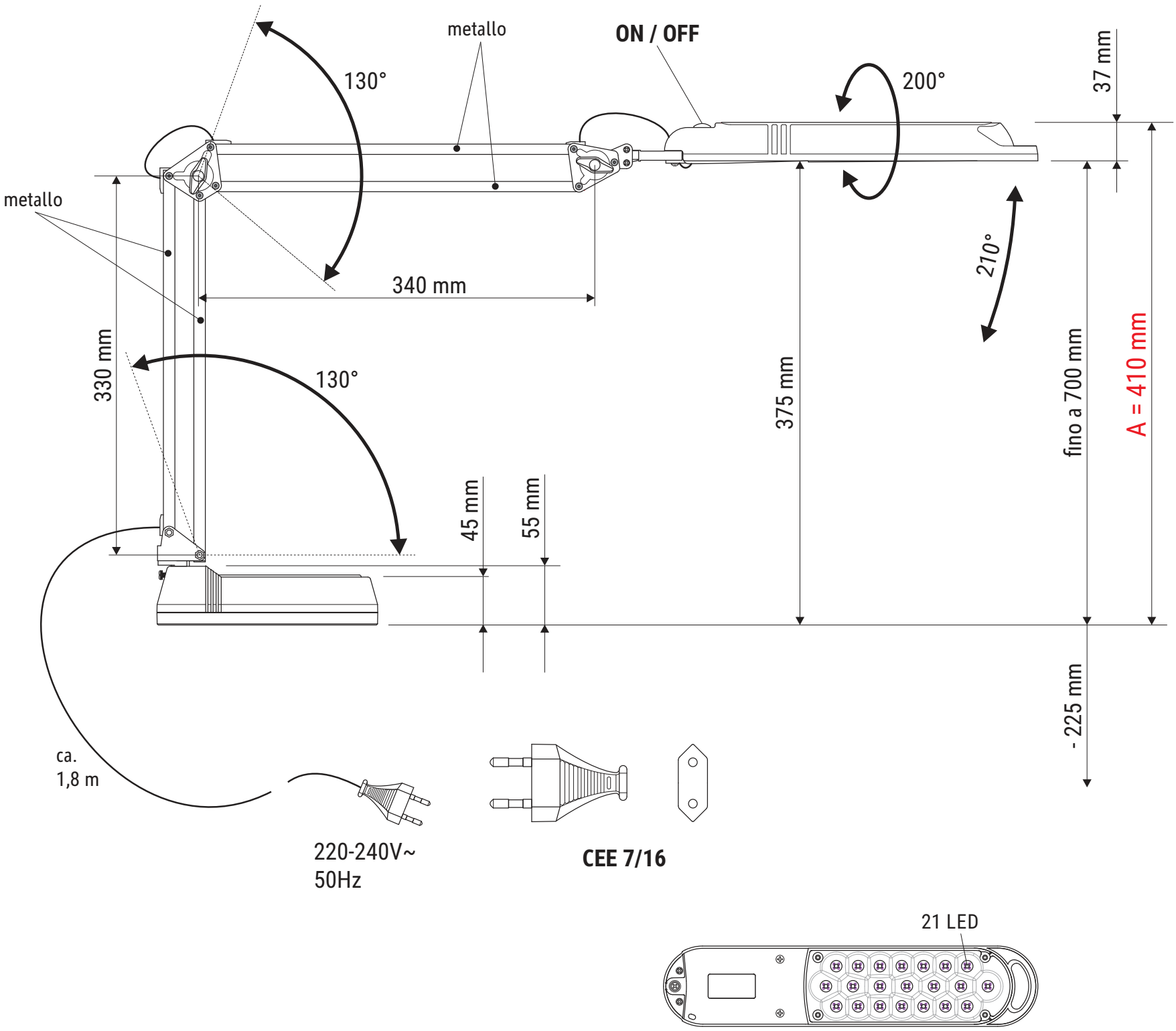

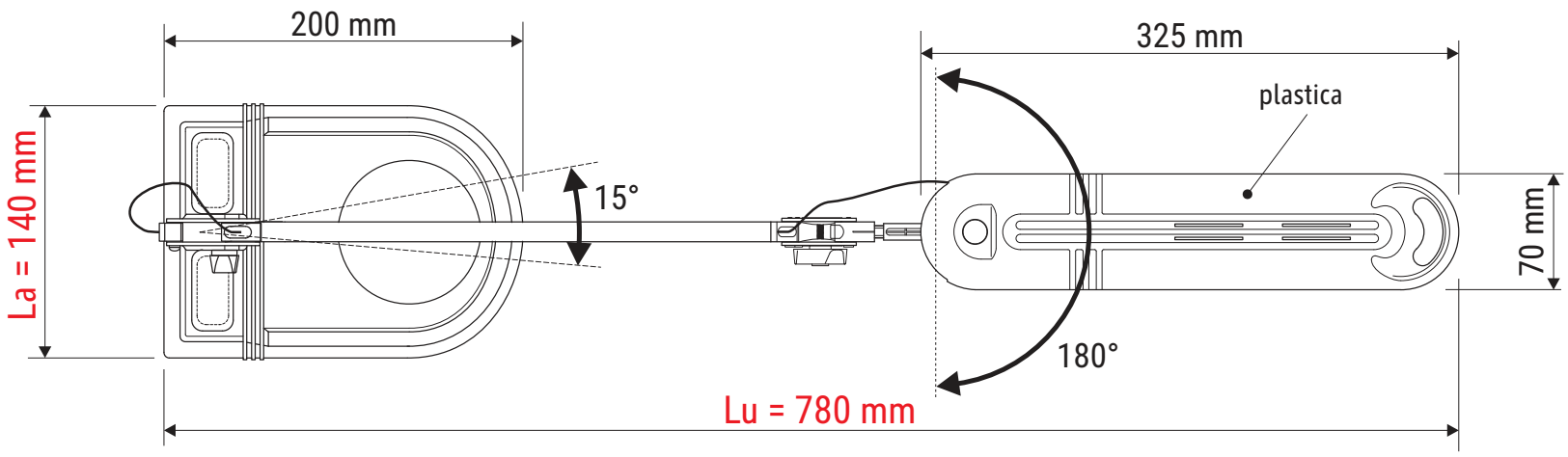

Dimensioni del prodotto: Lunghezza x Larghezza x Altezza
780 x 140 x 410 mm (Braccia in posizione verticale e orizzontale, a 90° l'una rispetto all'altra)
Peso: 3,398 kg

Dimensioni dell'imballaggio: Lu x La x A
430 x 200 x 140 mm
Peso totale: 3,905 kg

07.08.2026 K. Ehret

8203609.350F