Technisches Datenblatt
Artikel-Nr. 82035



Art.-Nr.:
8203502



Art.-Nr.:
8203590



Art.-Nr.:
8203595

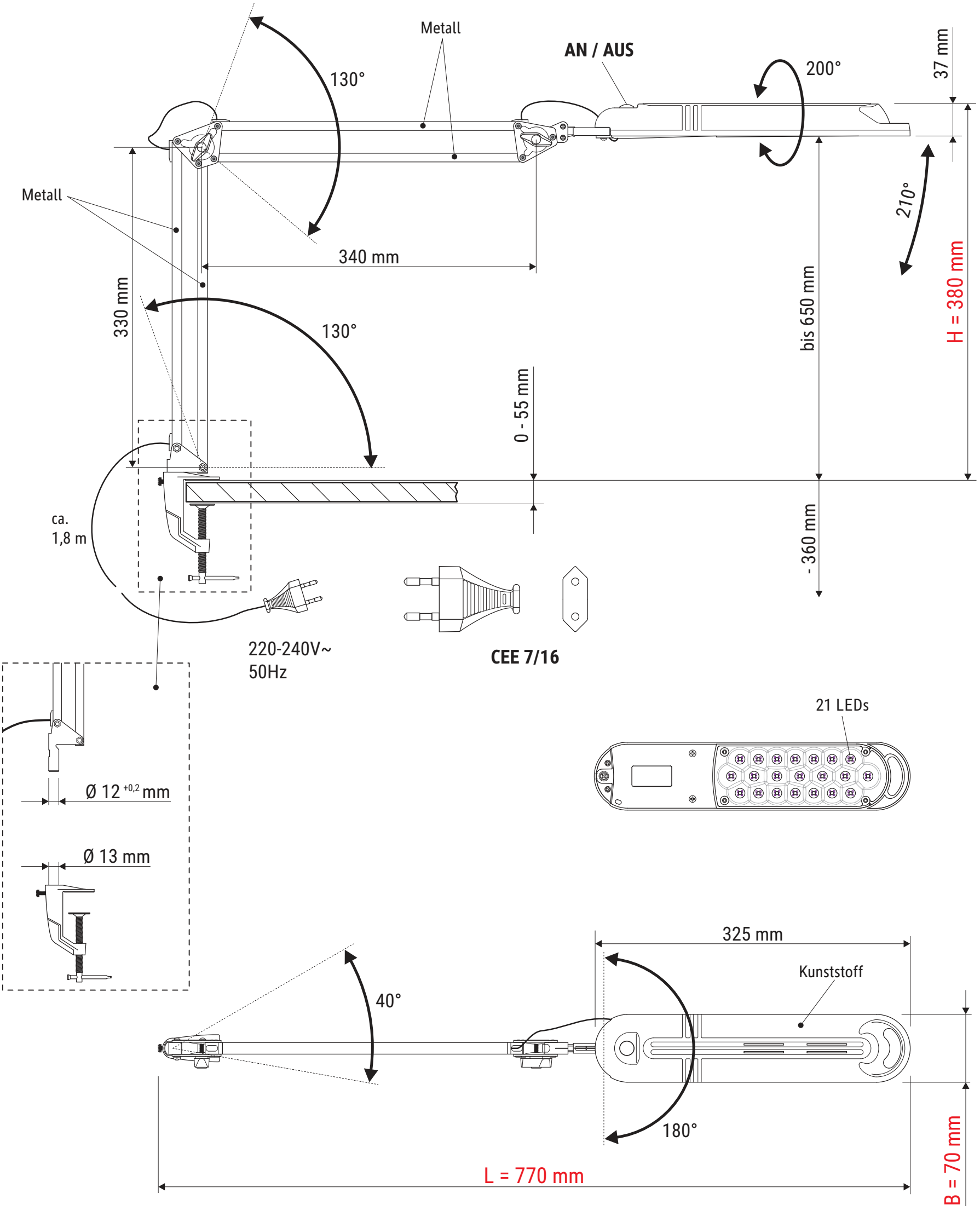

Abmaße Produkt: Länge x Breite x Höhe
770 x 70 x 380 mm (Arme senkrecht+waagerecht 90° zueinander)
Gewicht: 0,688 kg

Verpackungs-Abmaße: Länge x Breite x Höhe
445 x 205 x 60 mm
Gewicht kpl.: 0,977 kg

06.08.2026 K. Ehret

8203509.350H

Technical Datasheet
Item number 82035



Item number:
8203502



Item number:
8203590



Item number:
8203595

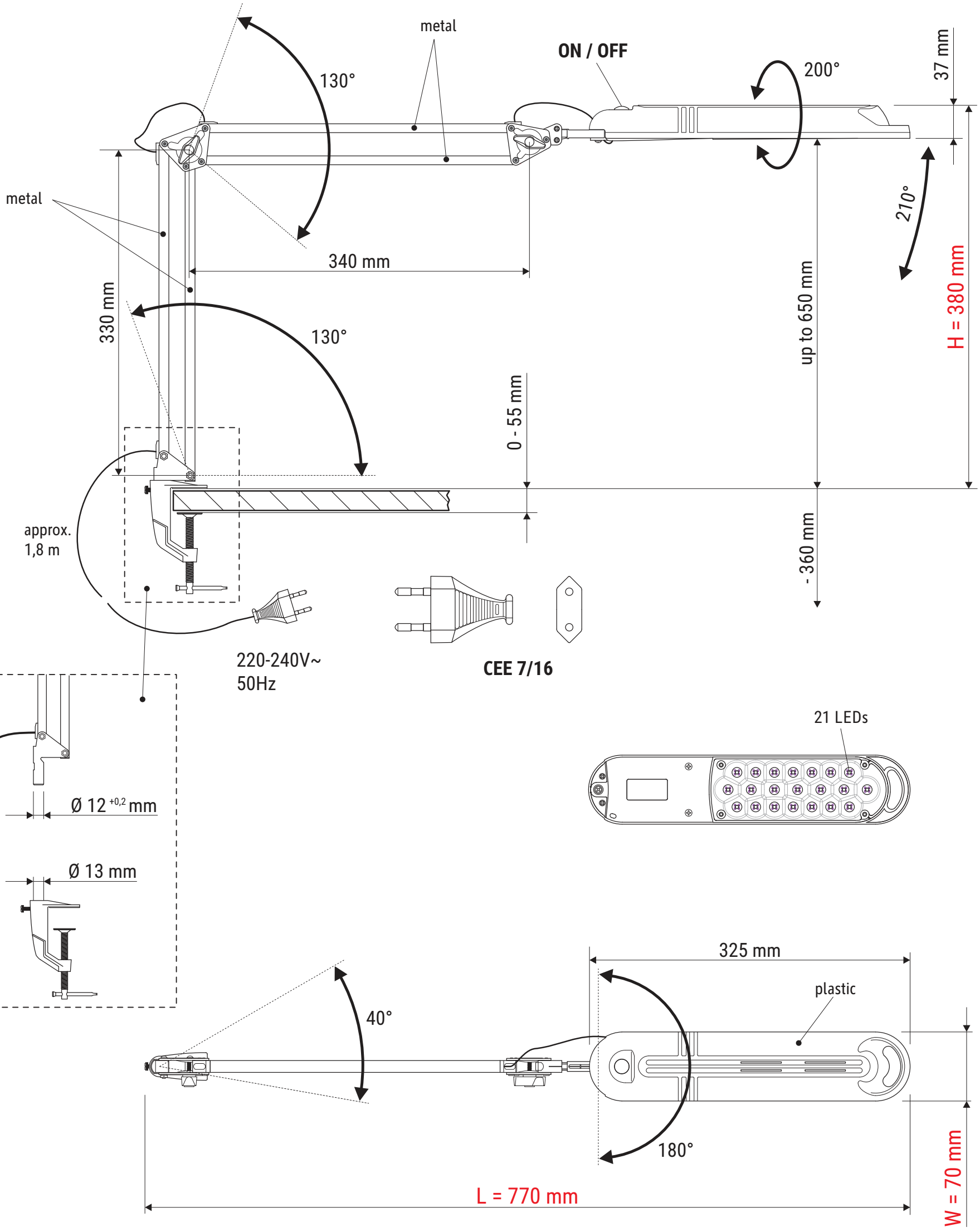

Product dimensions: Length x Width x Height
770 x 70 x 380 mm (Arms vertical and horizontal, at a 90° angle to each other)
Weight: 0,688 kg

Packaging dimensions: L x W x H
445 x 205 x 60 mm
Total weight: 0,977 kg

06.08.2026 K. Ehret

8203509.350H

Fiche technique
Numéro d'article
82035



Numéro d'article:
8203502



Numéro d'article:
8203590



Numéro d'article:
8203595

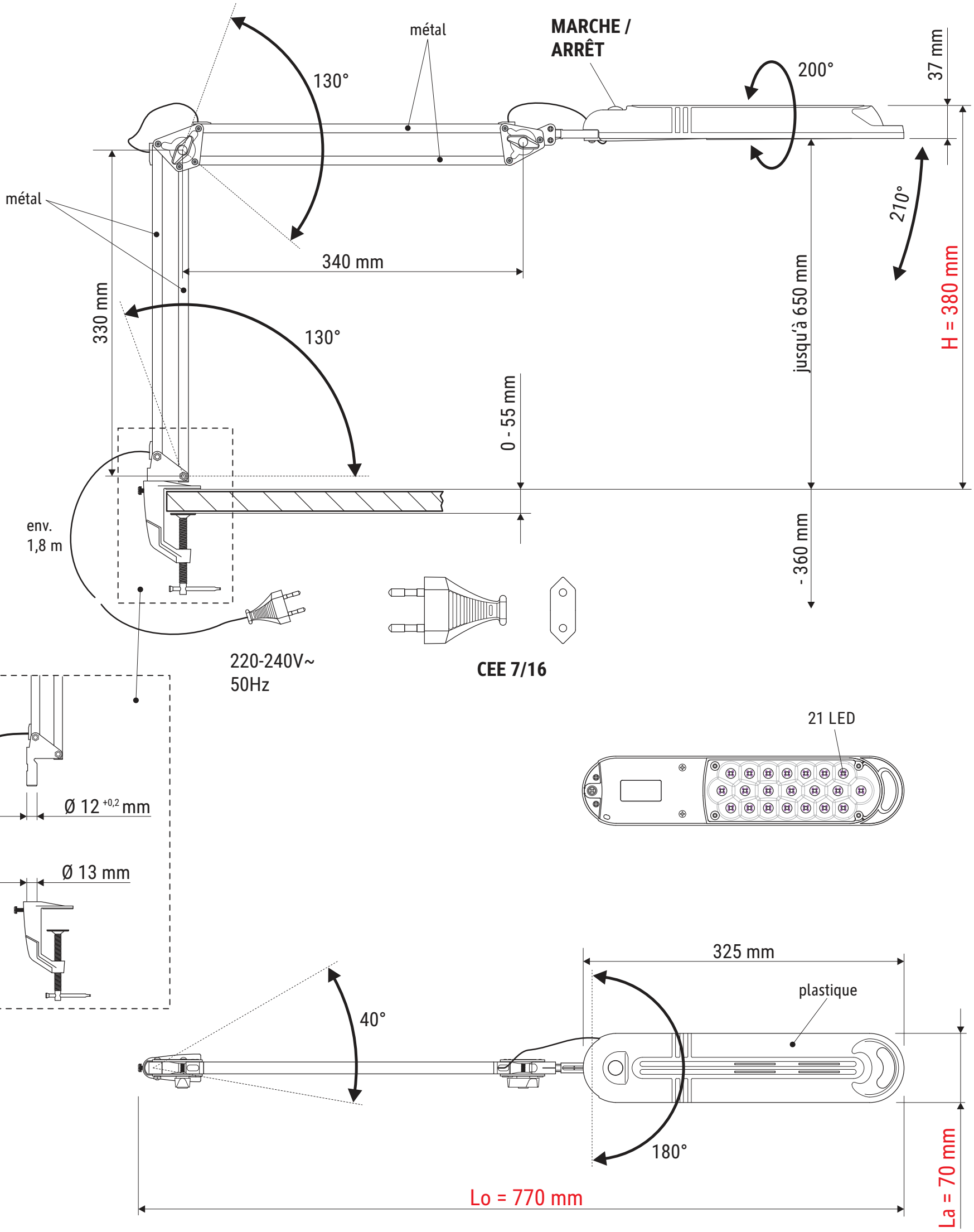

Dimensions du produit: Longueur x Largeur x Hauteur
770 x 70 x 380 mm (Bras verticaux + horizontaux, formant un angle de 90° l'un par rapport à l'autre)
Poids: 0,688 kg

Dimensions d'emballage: Lo x La x H
445 x 205 x 60 mm
Poids total: 0,977 kg

06.08.2026 K. Ehret

8203509.350H

Scheda tecnica
Numero articolo
82035



Numero articolo:
8203502



Numero articolo:
8203590



Numero articolo:
8203595

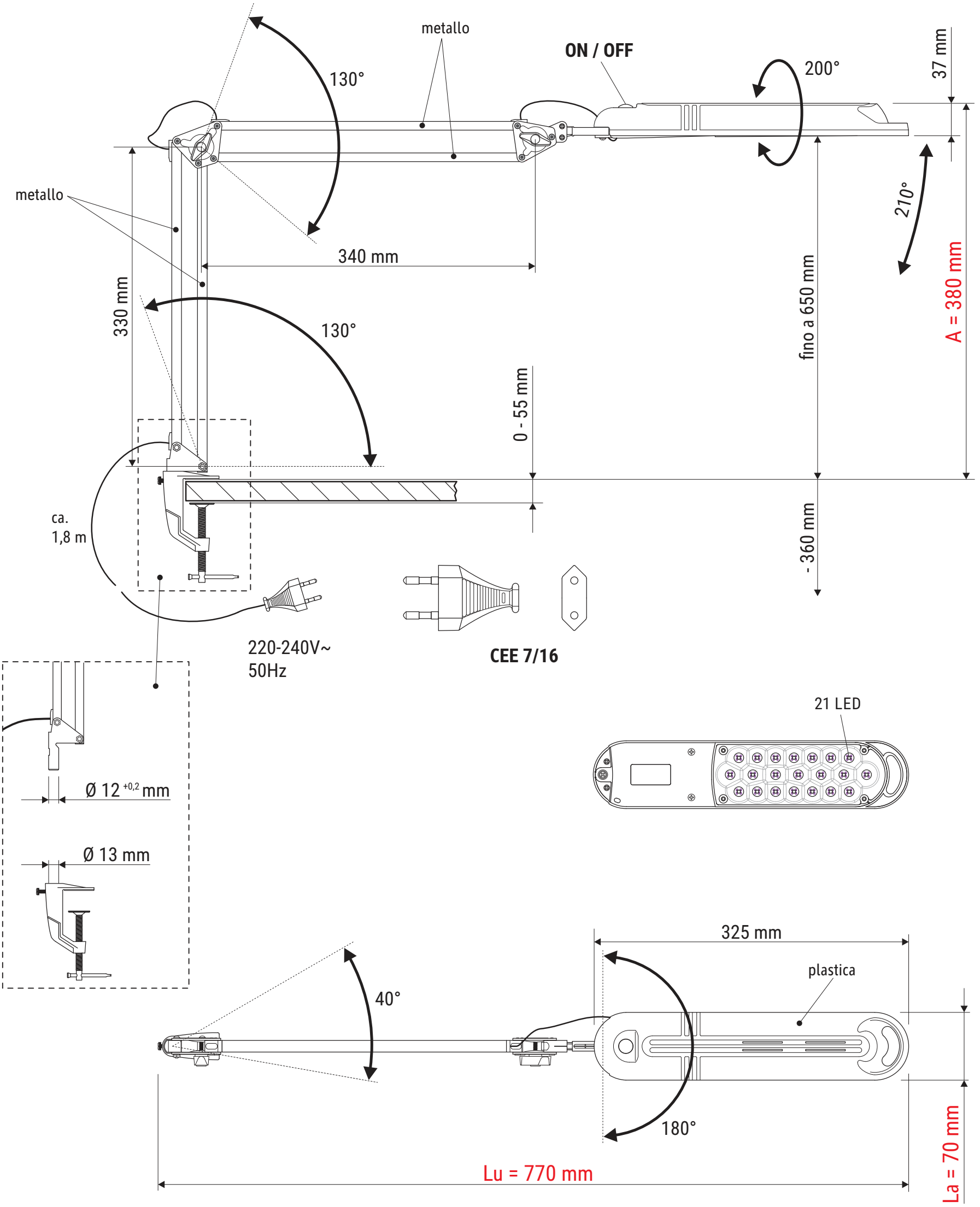

Dimensioni del prodotto: Lunghezza x Larghezza x Altezza
770 x 70 x 380 mm (Braccia in posizione verticale e orizzontale, a 90° l'una rispetto all'altra)
Peso: 0,688 kg

Dimensioni dell'imballaggio: Lu x La x A
445 x 205 x 60 mm
Peso totale: 0,977 kg

06.08.2026 K. Ehret

8203509.350H