Technisches Datenblatt
Artikel-Nr. 82004



Art.-Nr.:
8200402



Art.-Nr.:
8200490



Art.-Nr.:
8200495

MAUL

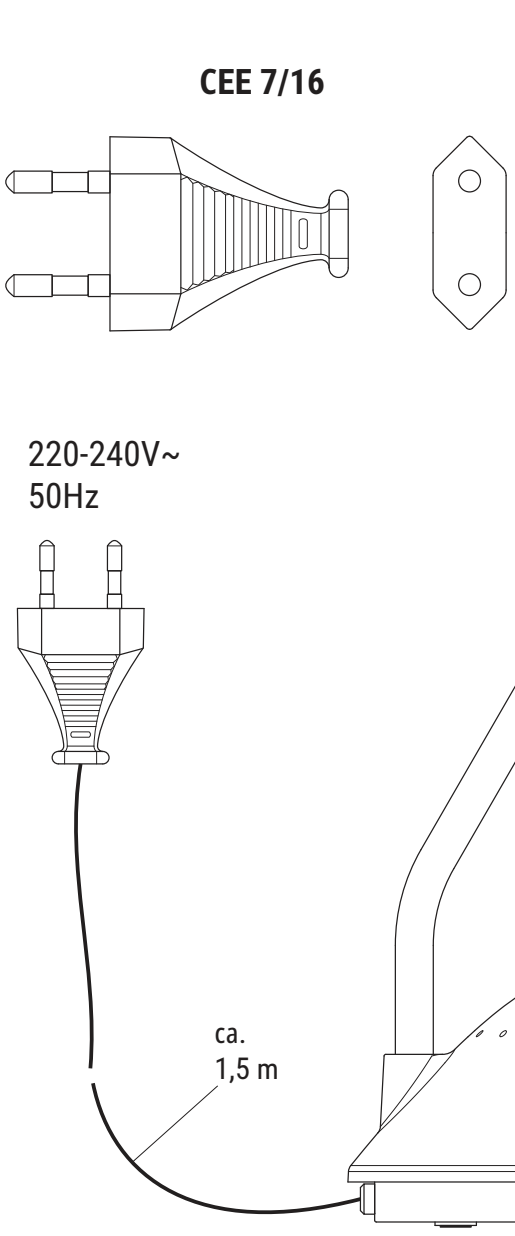

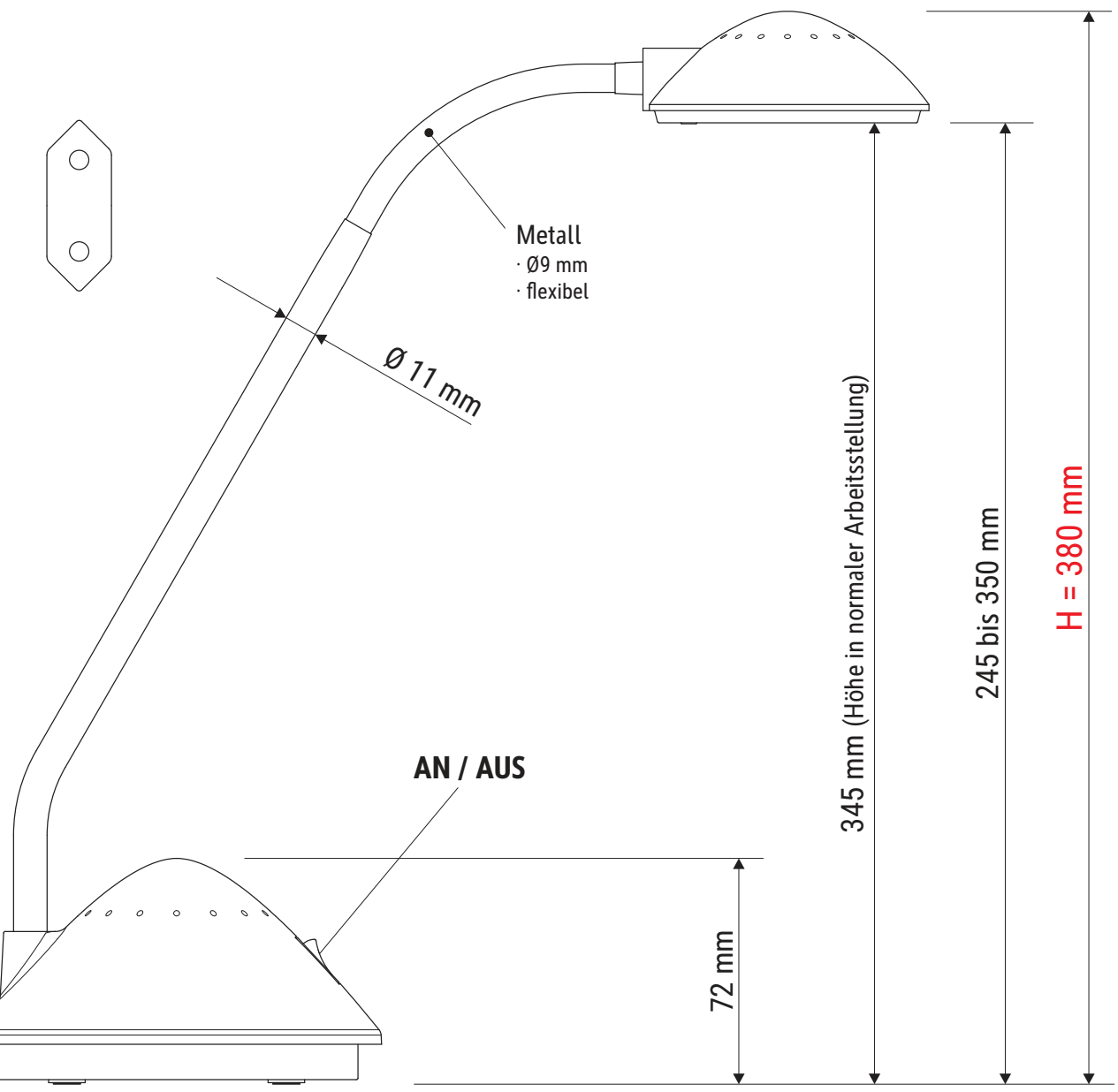

- Armlänge 370 mm
  (wenn der flexible Teil nach oben ausgestreckt wird)
- Flexarm, dreh- und neigbar in alle Richtungen
- Arm komplett gummiert

Abmaße Produkt: L x B x H
290 x 135 x 380 mm
(Höhe in normaler Arbeitsstellung 345 mm)
Gewicht: 0,688 kg

Verp. Abmaße : L x B x H (1 Stck. im Karton)
340 mm x 140 mm x 140 mm
Gewicht kompl.: 0,881 kg

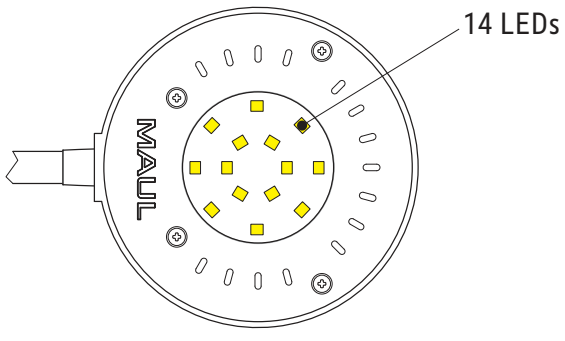

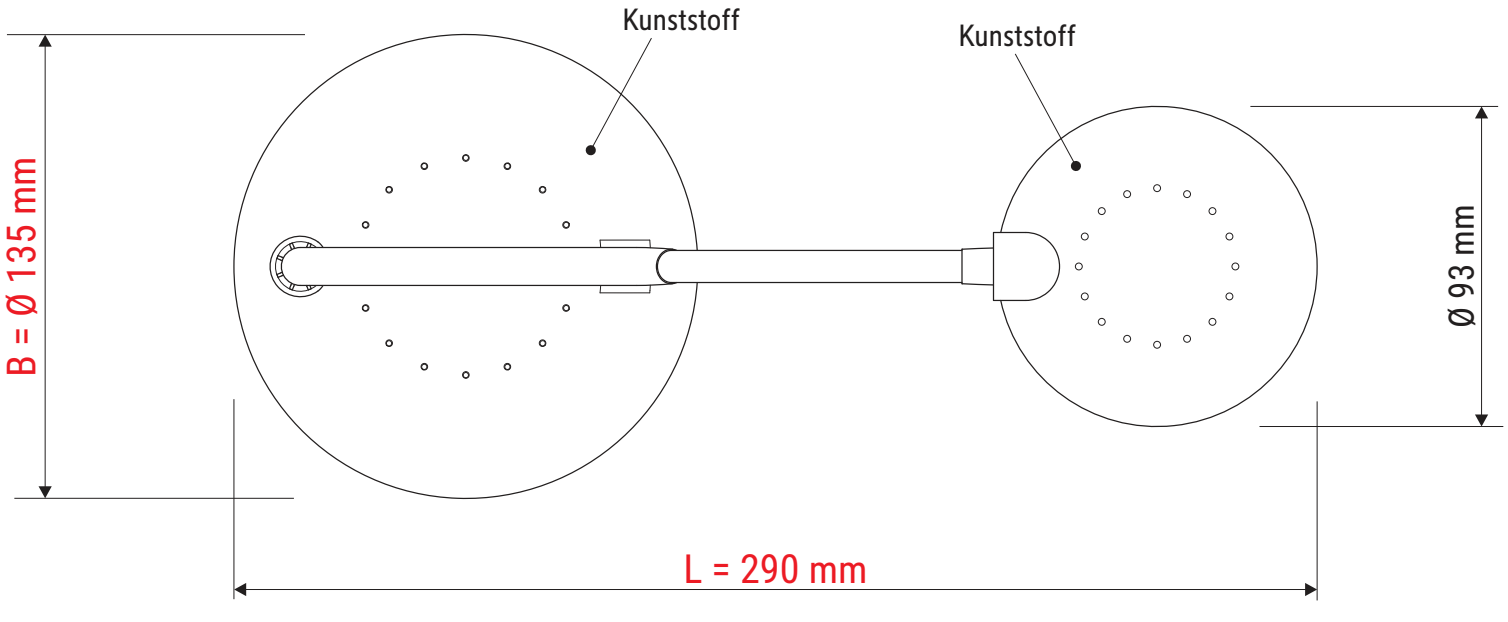

28.07.2026 K. Ehret

8200409.350C

Technical Datasheet
Item number 82004



Item number:
8200402



Item number:
8200490



Item number:
8200495

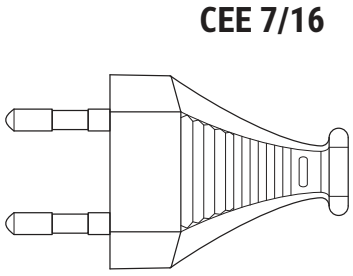

CEE 7/16

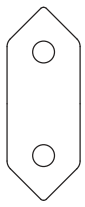

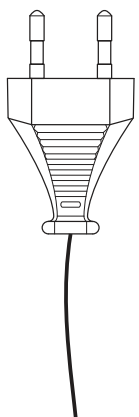

220-240V~
50Hz

- Arm length 370 mm
  (when the flexible section is extended upwards)
- Flexible arm, rotatable and tiltable in all directions
- Arm fully rubber-coated

Product dimensions: Length x Width x Height
290 x 135 x 380 mm
(Height in the normal working position: 345 mm)
Weight: 0,688 kg

Packaging dimensions: L x W x H (1 pc. per carton)
340 x 140 x 140 mm
Total weight: 0,881 kg

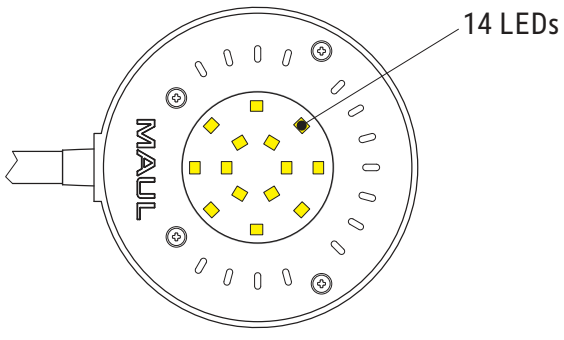

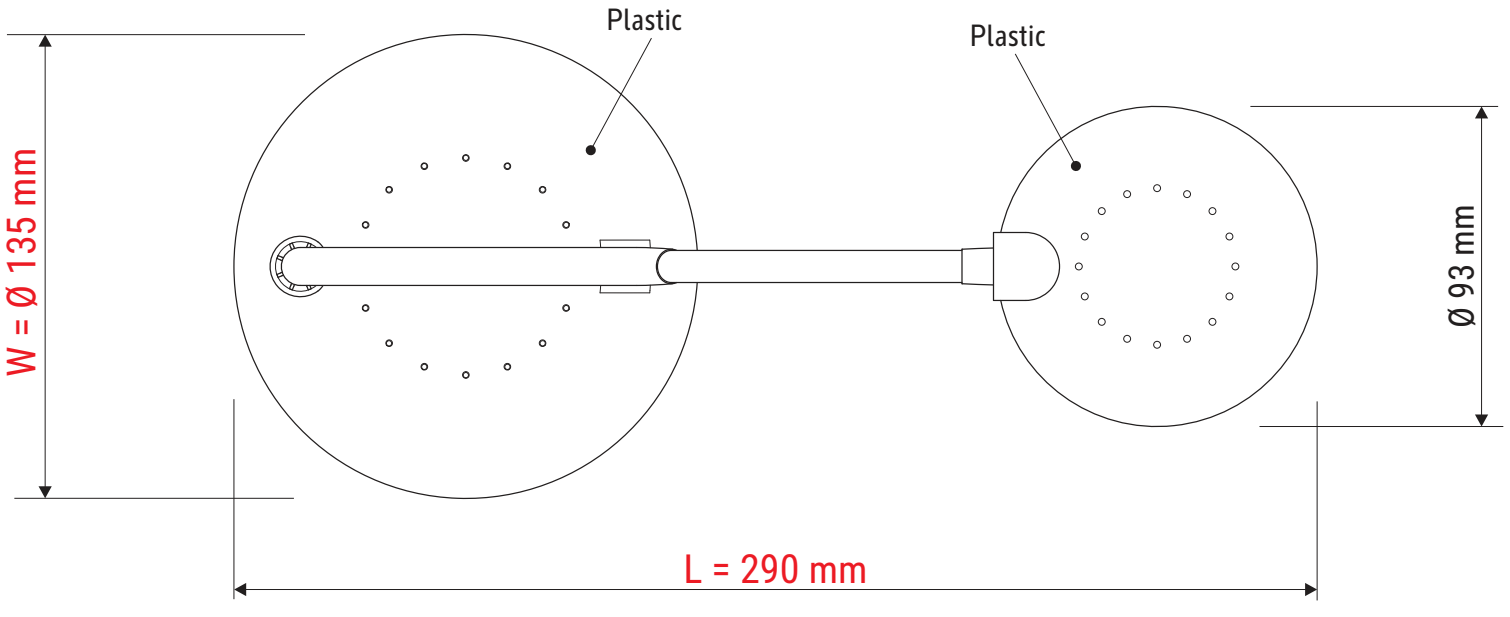

28.07.2026 K. Ehret

8200409.350C

Fiche technique
Numéro d'article 82004



Numéro d'article:
8200402



Numéro d'article:
8200490



Numéro d'article:
8200495

MAUL

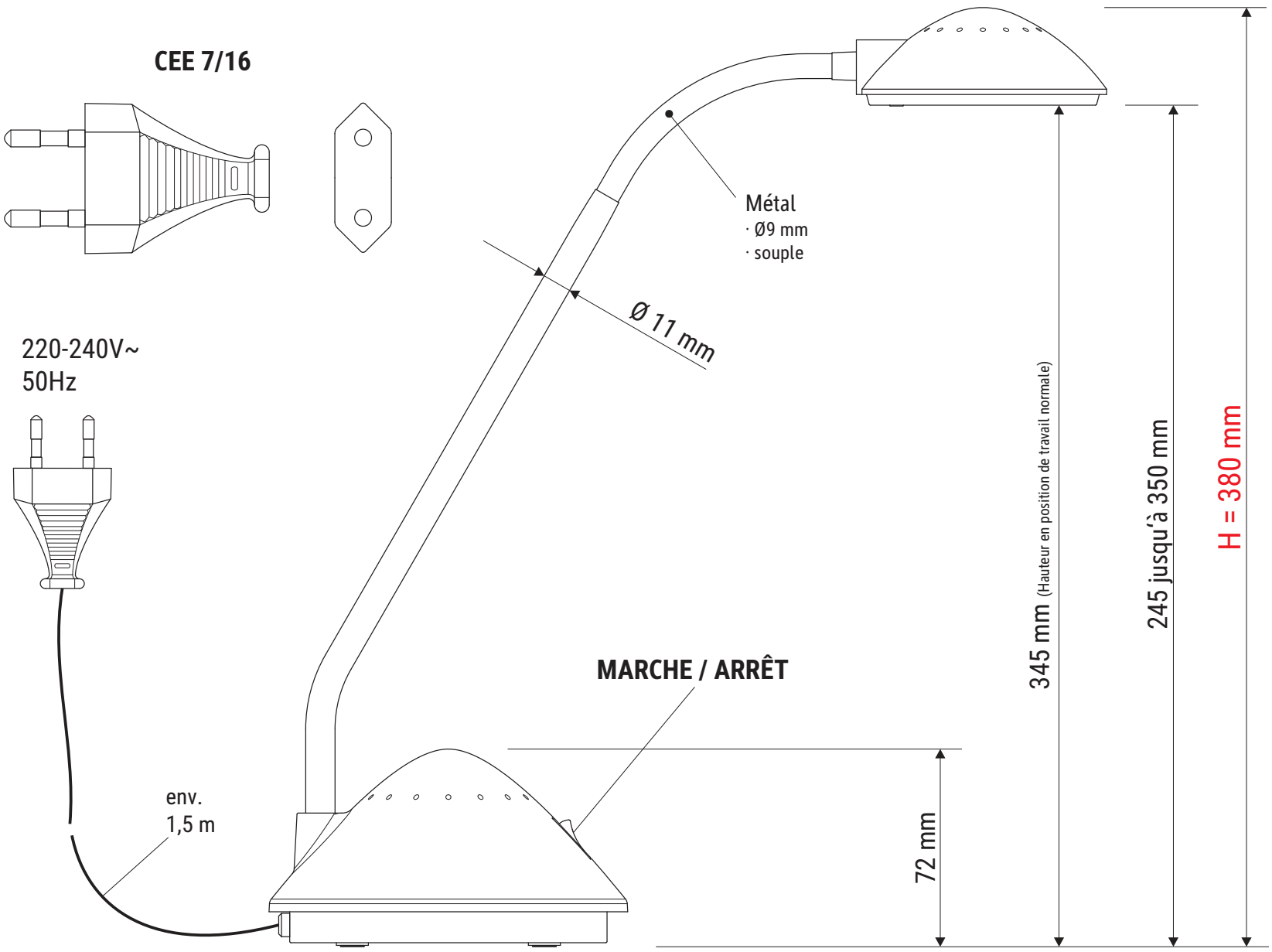

- Longueur du bras: 370 mm
  (lorsque la partie flexible est tendue vers le haut)
- Bras flexible, orientable et inclinable dans toutes les directions
- Bras entièrement recouvert de caoutchouc

Dimensions du produit: Longueur x Largeur x Hauteur
290 x 135 x 380 mm
(Hauteur en position de travail normale: 345 mm)
Poids: 0,688 kg

Dimensions d'emballage: Lo x La x H (1 pce. par carton)
340 x 140 x 140 mm
Poids total: 0,881 kg

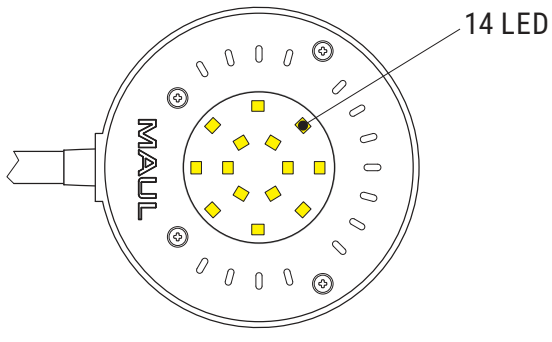

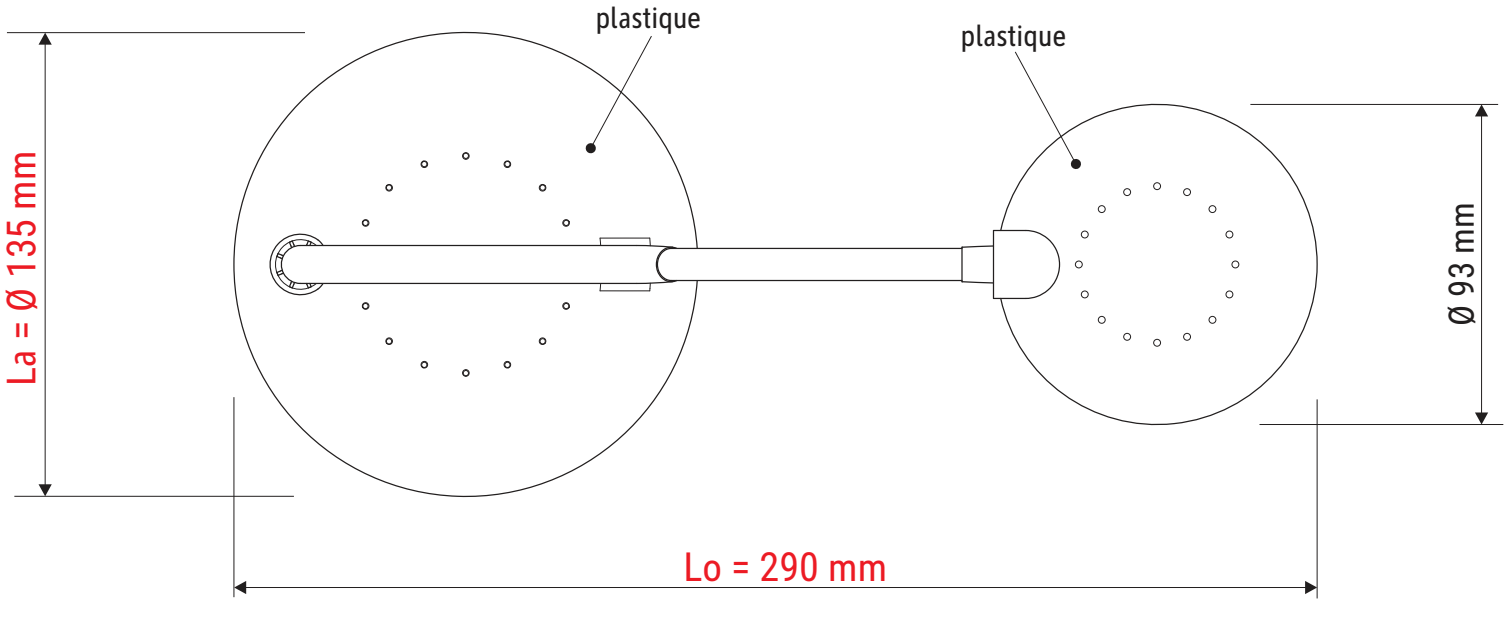

28.07.2026 K. Ehret

8200409.350C

Scheda tecnica
Numero articolo 82004



Numero articolo:
8200402



Numero articolo:
8200490



Numero articolo:
8200495

MAUL

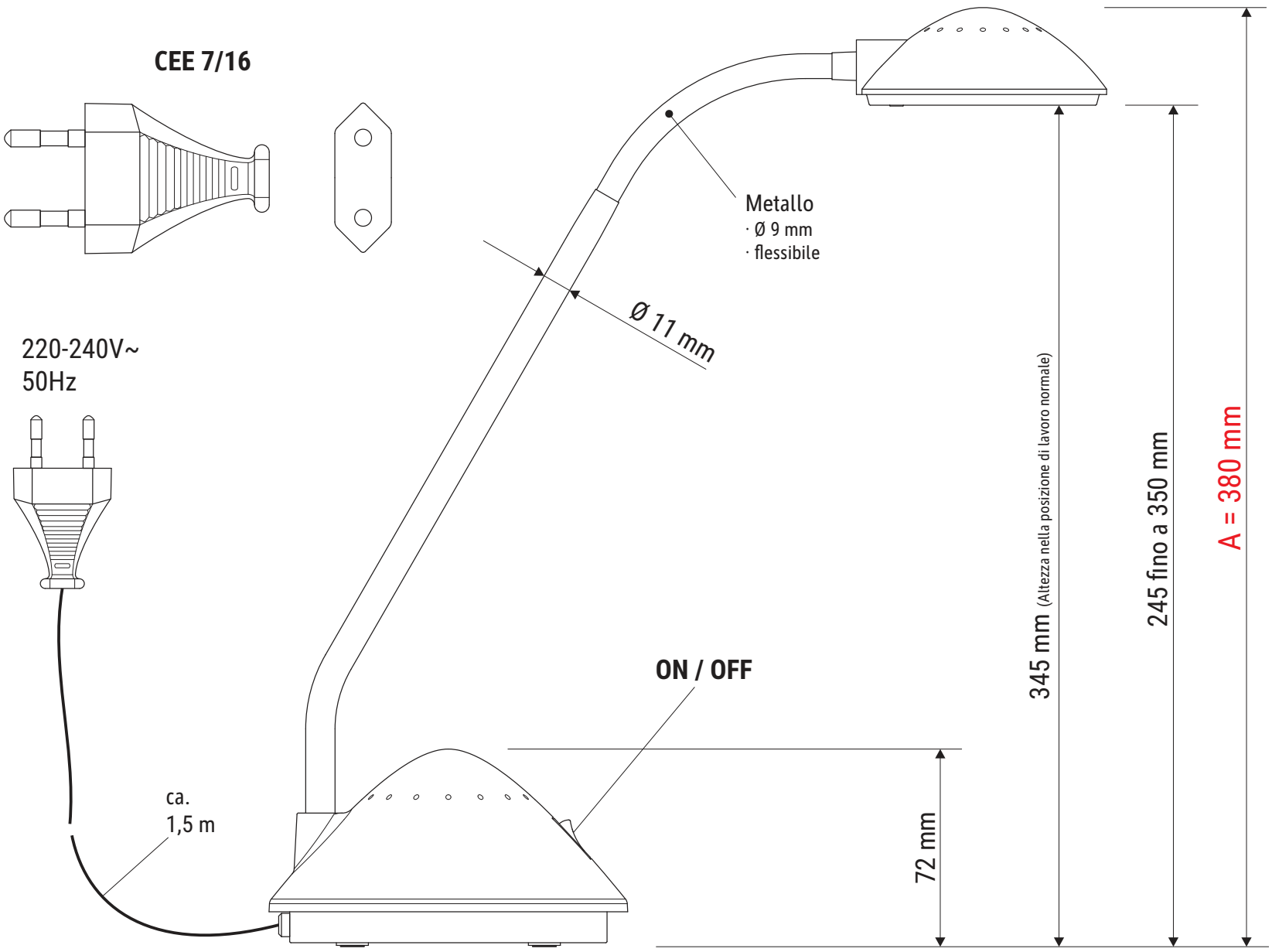

- Lunghezza del braccio: 370 mm
  (quando la parte flessibile è estesa verso l'alto)
- Braccio flessibile, orientabile e inclinabile in tutte le direzioni
- Braccio completamente rivestito in gomma

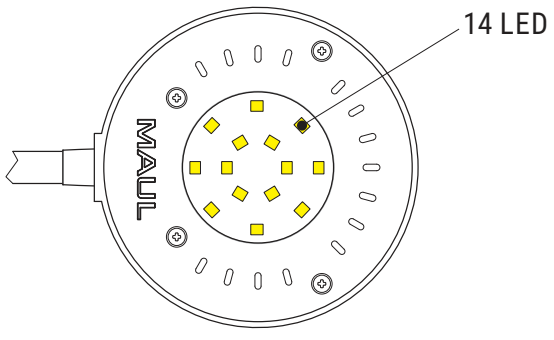

Dimensioni del prodotto: Lunghezza x Larghezza x Altezza
290 x 135 x 380 mm
(Altezza nella posizione di lavoro normale: 345 mm)
Peso: 0,688 kg

Dimensioni dell'imballaggio: Lu x La x A
(1 pz. per cartone)
340 x 140 x 140 mm
Peso totale: 0,881 kg

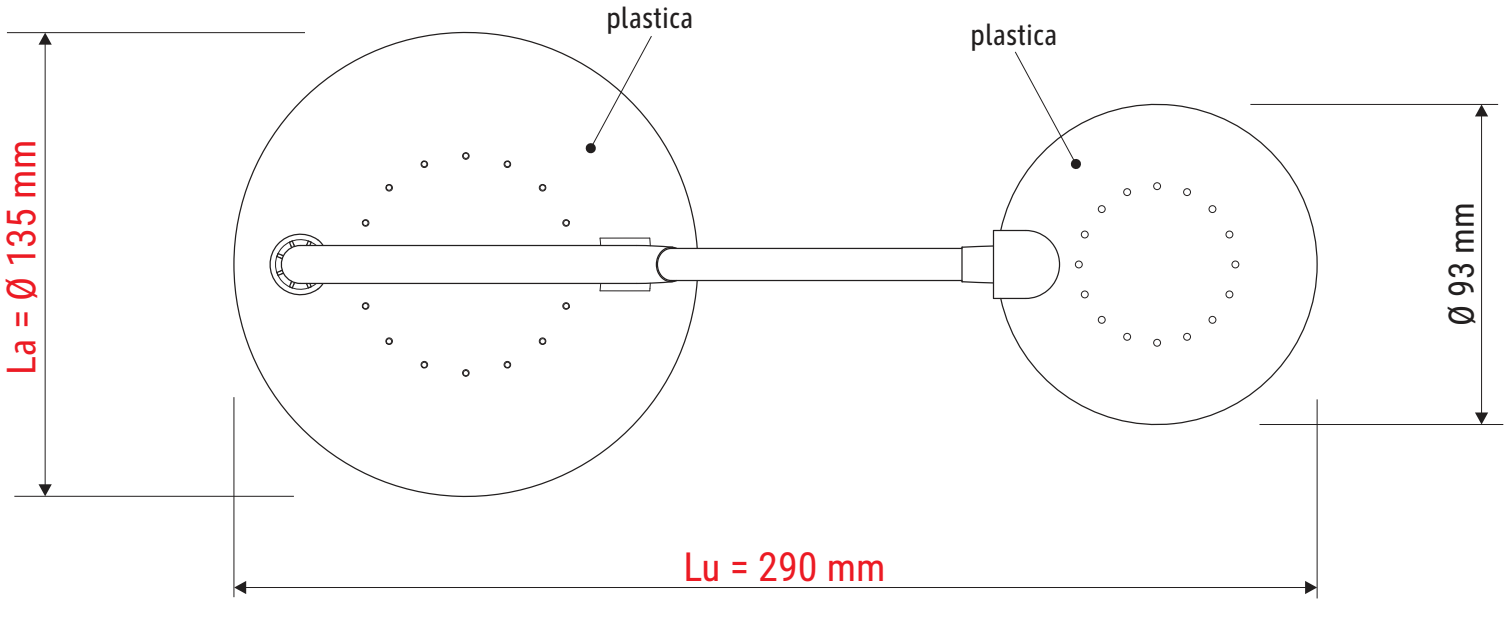

28.07.2026 K. Ehret

8200409.350C